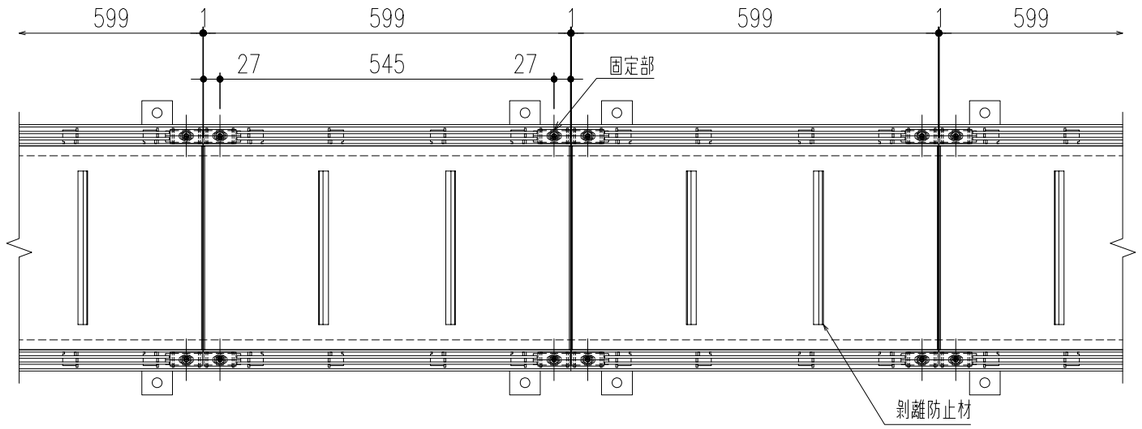

平面詳細図 S=1／10

仕　様

ステンレス製
インターロッキングブロック用蓋（ボルト固定式）
SIFB−1−TYPE P=10
材質；SUS304
表面処理；酸洗い仕上
ステンレス製受枠
ST−IPB95(L−102x51x4)
材質；SUS304
；アンカー−SUS304
ゴムパッキン（t=3×44）
材質；NR
固定部キャップ（4ヶ所/枚）
材質；SUS304

溝幅	型式記号	A	B	C	計算質量（kg/枚）
300	SIFB−1−30 P=10	402	390	332	9.8
250	SIFB−1−25 P=10	352	340	282	9.1
200	SIFB−1−20 P=10	302	290	232	8.4
150	SIFB−1−15 P=10	252	240	182	7.5

開口面積：16,200mm²

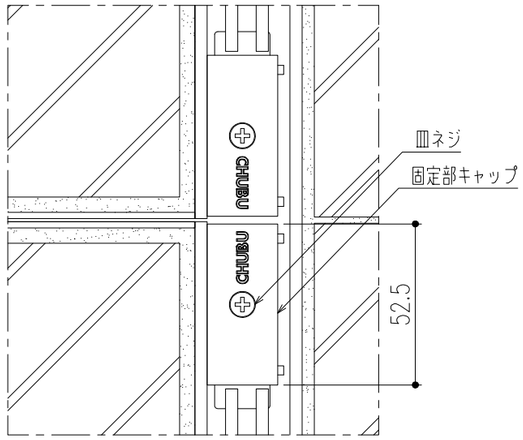

平面詳細図（ボルト固定部） S=1／2

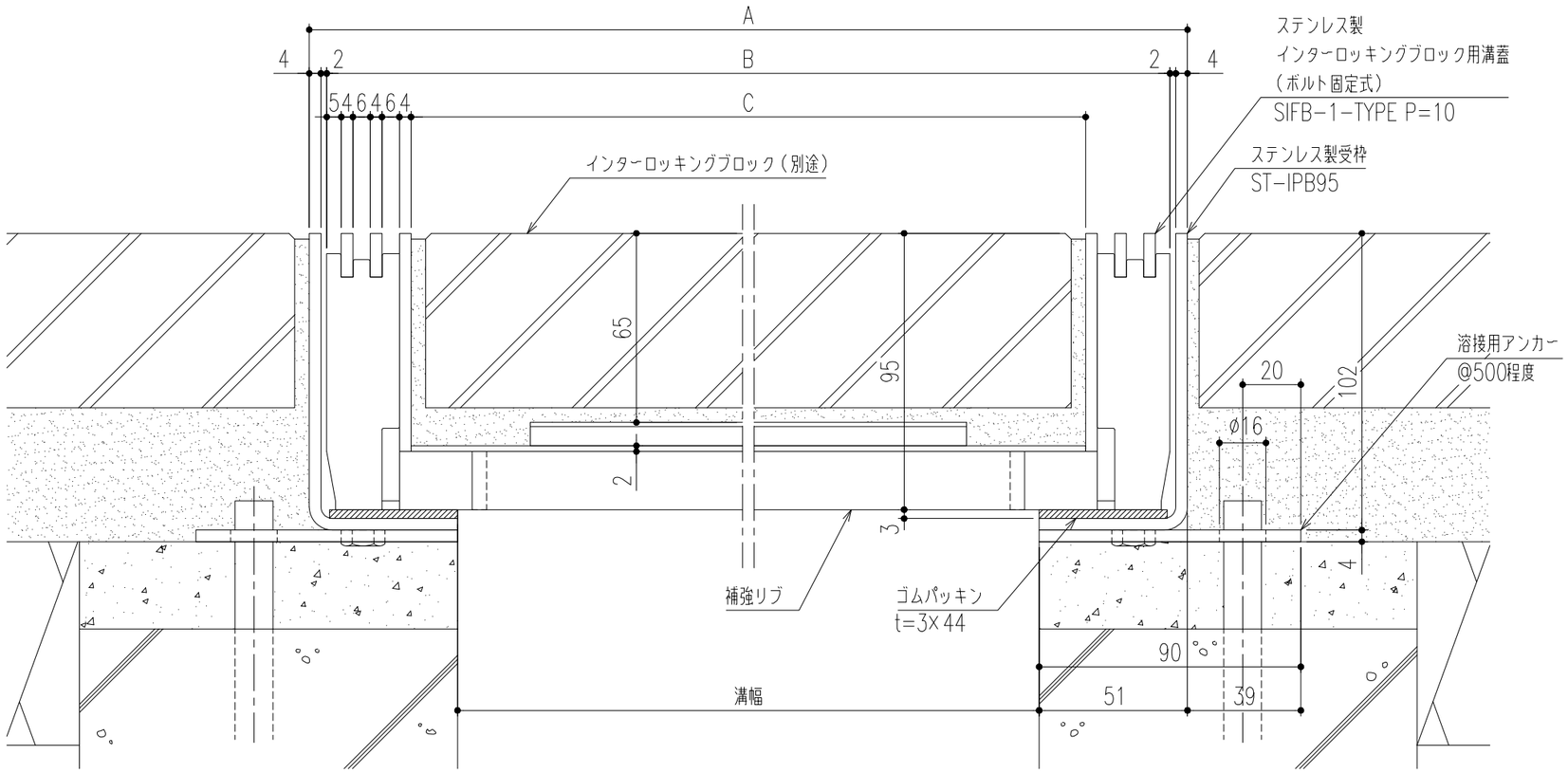

断面詳細図 S=1／2

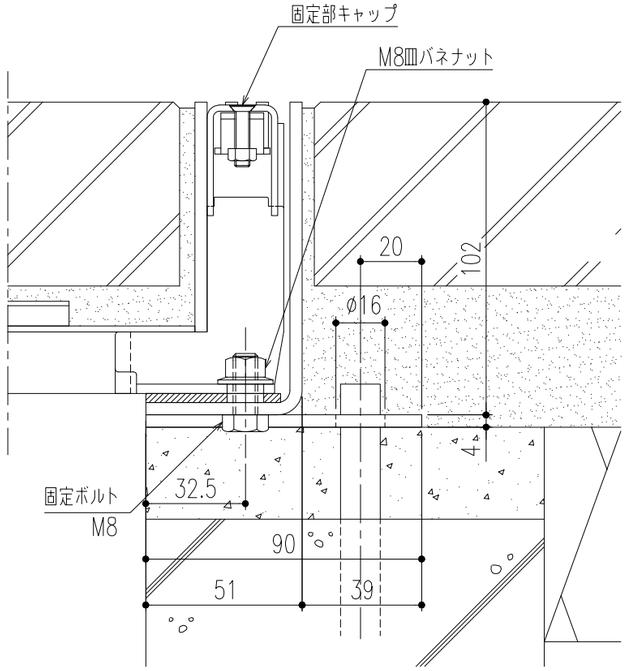

断面詳細図（ボルト固定部） S=1／2

※M8皿バネナットの着脱（締緩）は、ナットホールド可能工具を使用してください。

記号	通知番号	変更内容・理由	変更数	年 月 日	担 当	承 認
△						
△						
△						

第三角法		担 当	年 月 日	尺 度
	製 図	黒田	22,4,13	−
	検 図	小森	〃	
	承 認	近藤	〃	

名 称	ステンレス製インターロッキングブロック用溝蓋（歩道用）（ボルト固定式）	図 番	DV42180021
品 名	SIFB−1−TYPE P=10/ST−IPB95	株式会社 中部コーポレーション	