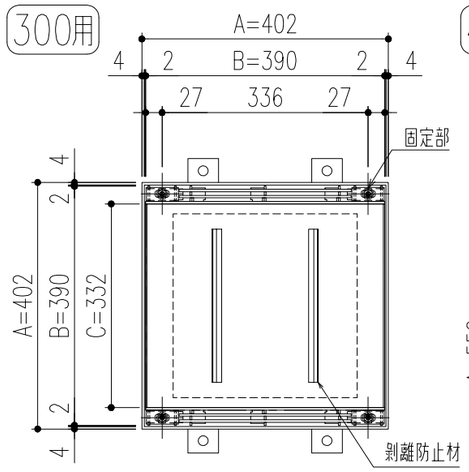

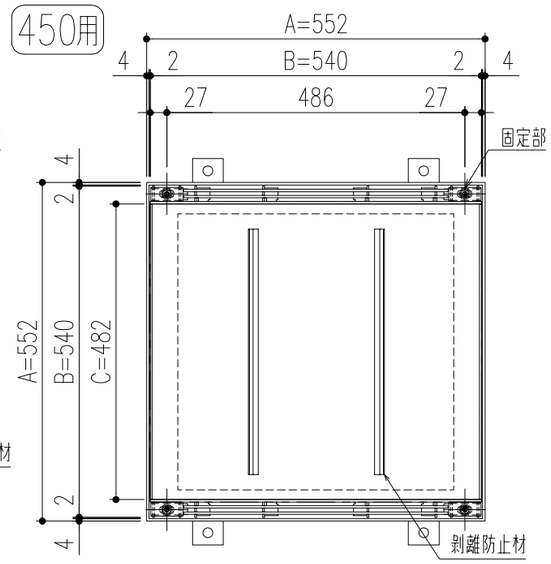

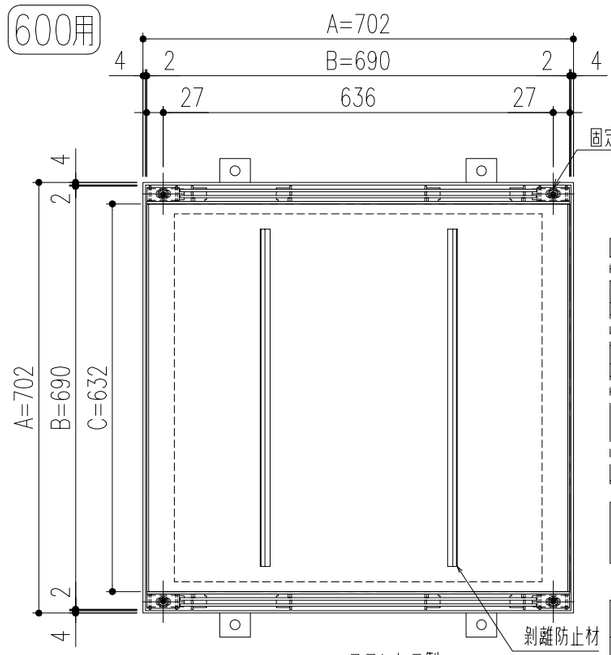

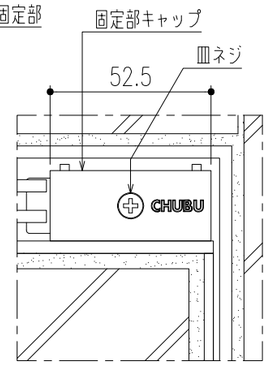

平面詳細図
（ボルト固定部）S=1／2

仕　様

ステンレス製
インターロッキングブロック用蓋（ボルト固定式）
SIMB−14−TYPE P=10
材質；SUS304
表面処理；酸洗い仕上
ステンレス製受枠
ST−IPB95(L−102x51x4)
材質；SUS304
；アンカー−SUS304
ゴムパッキン（t=3×44）
材質；NR
固定部キャップ（4ヶ所/枚）
材質；SUS304

補強リブは桝穴により異なります。

桝穴	型式記号	A	B	C	D	E	計算質量（kg/枚）	開口面積（mm²）
600	SIMB−14−600 P=10	702	690	632	64	3	31.5	19,300
450	SIMB−14−450 P=10	552	540	482	64	3	17.8	14,200
300	SIMB−14−300 P=10	402	390	332	65	2	8.1	9,200

平面詳細図　S=1／10

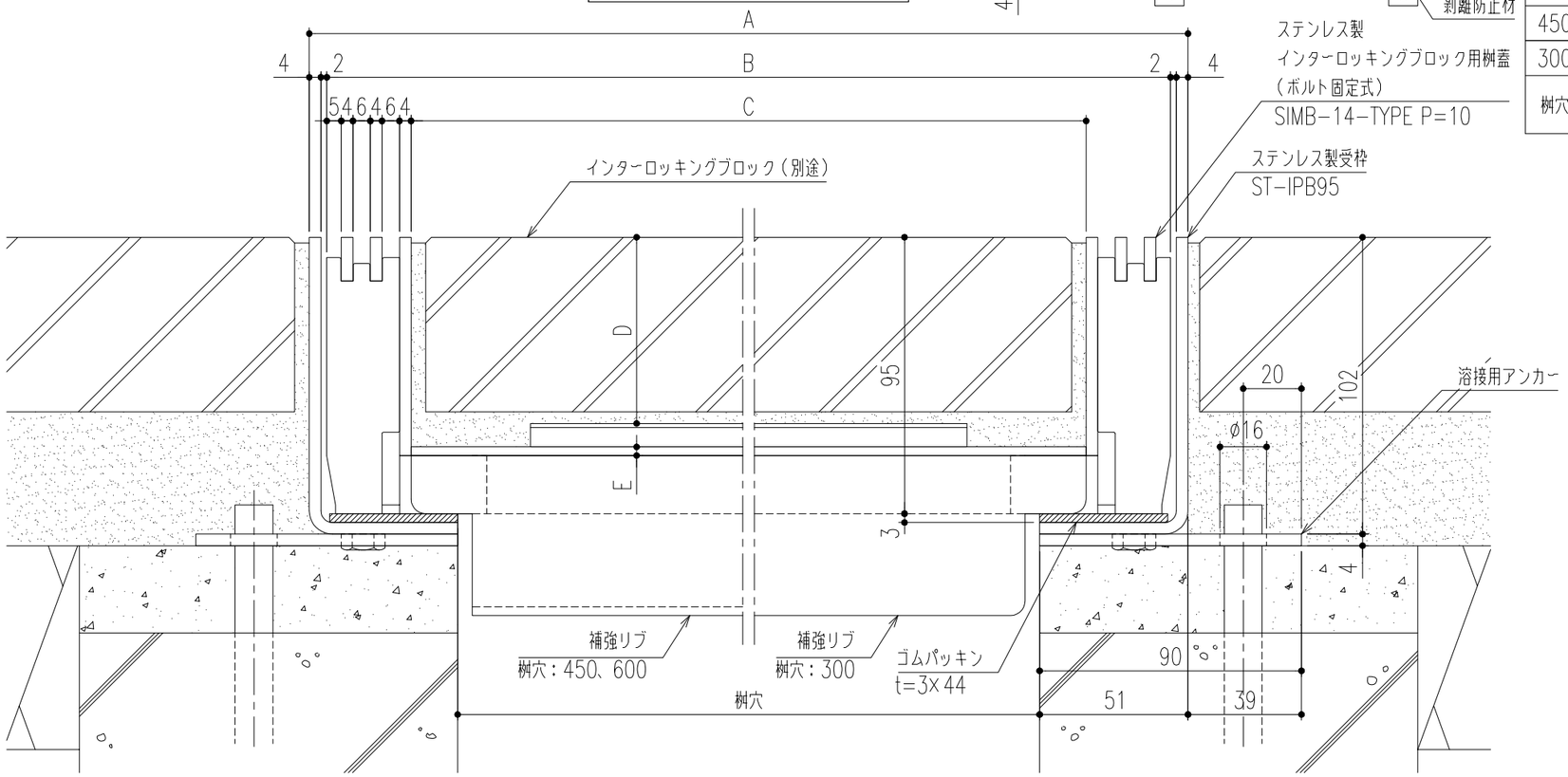

断面詳細図　S=1／2

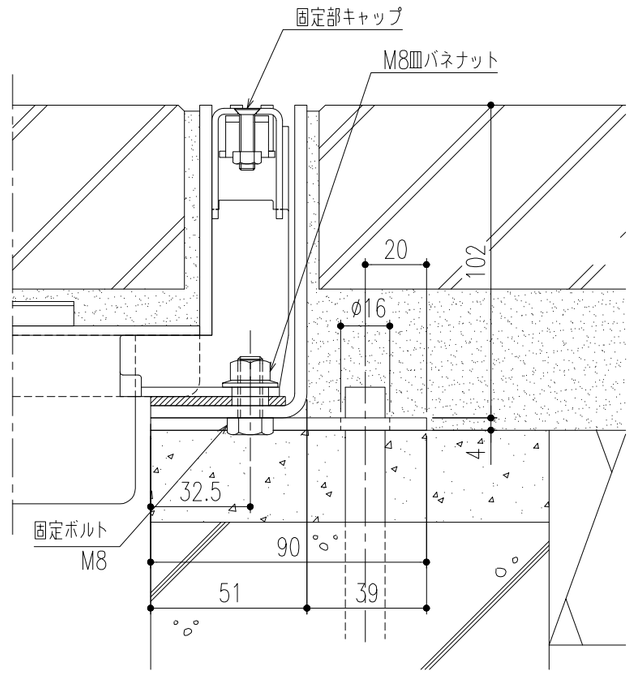

断面詳細図（ボルト固定部）　S=1／2

※M8皿バネナットの着脱（締緩）は、ナットホールド可能工具を使用してください。

記号	通知番号	変更内容・理由	変更数	年月日	担当	承認
△						
△						
1	−	仕様変更	−	22,12,20	黒田	近藤

第三角法	担当	年月日
製図	黒田	22,4,13
検図	小森	〃
承認	近藤	〃

尺度：−

名称：ステンレス製インターロッキングブロック用桝蓋（T−14用）（ボルト固定式）

品名：SIMB−14−TYPE P=10/ST−IPB95

図番：DV42180031−1

株式会社 中部コーポレーション