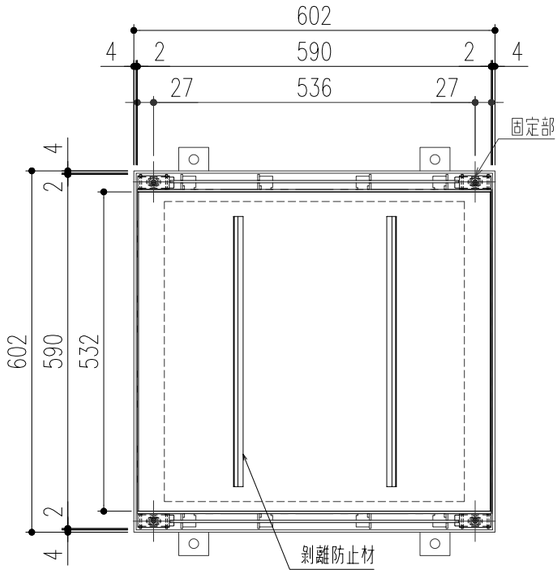

平面詳細図 S=1／10

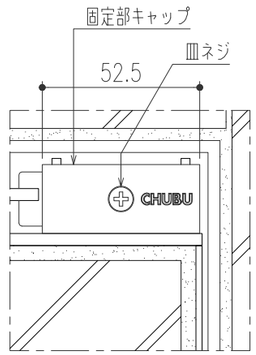

平面詳細図
（ボルト固定部）S=1／2

仕　様

ステンレス製
インターロッキングブロック用蓋（ボルト固定式）
SIMB−2−500 P=15
材質；SUS304
表面処理；酸洗い仕上
ステンレス製受枠
ST−IPB95(L−102x51x4)
材質；SUS304
；アンカー−SUS304
ゴムパッキン（t=3×44）
材質；NR
固定部キャップ（4ヶ所／枚）
材質；SUS304

計算質量：17.8kg
開口面積：18,800mm²

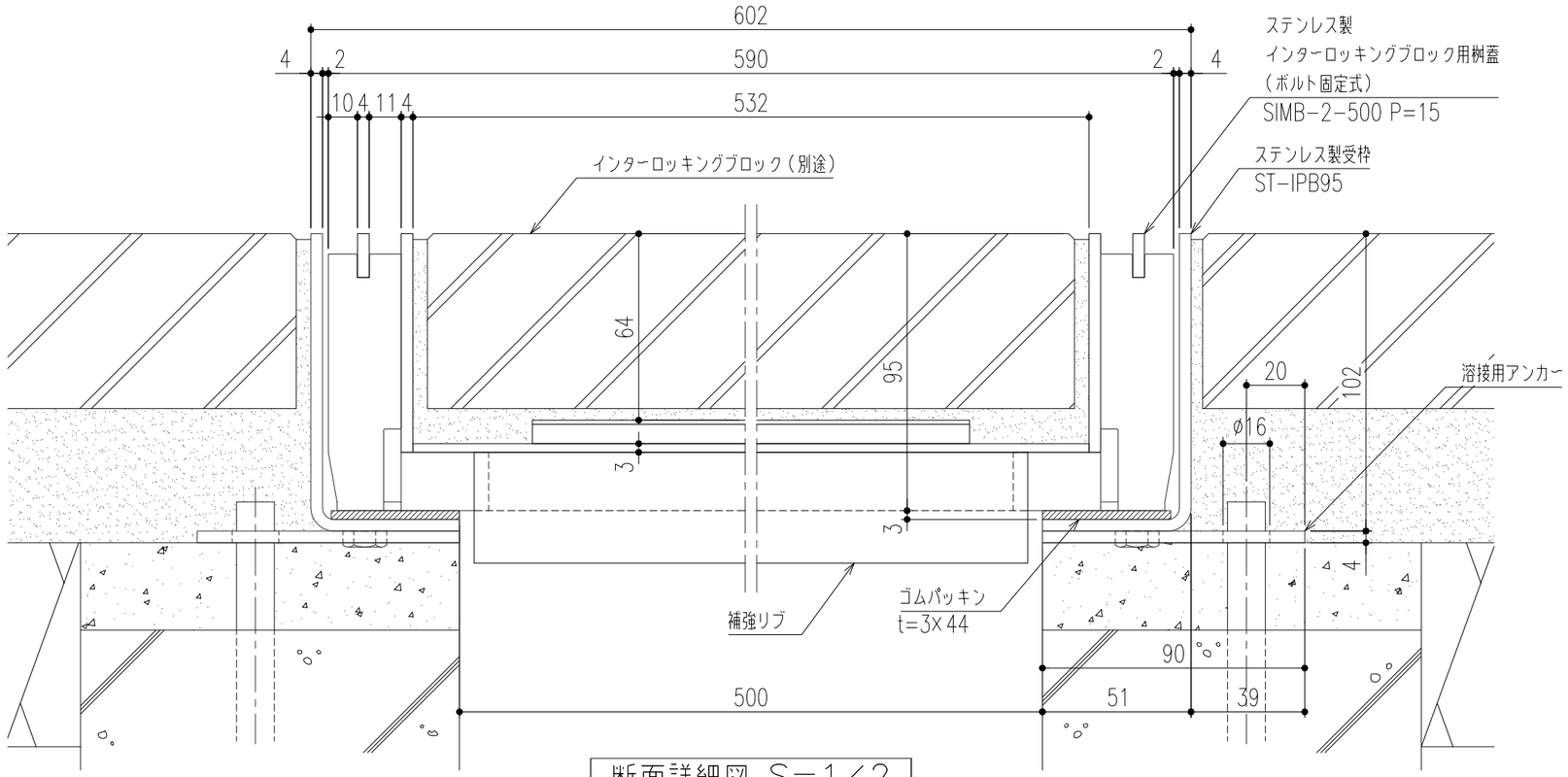

断面詳細図 S=1／2

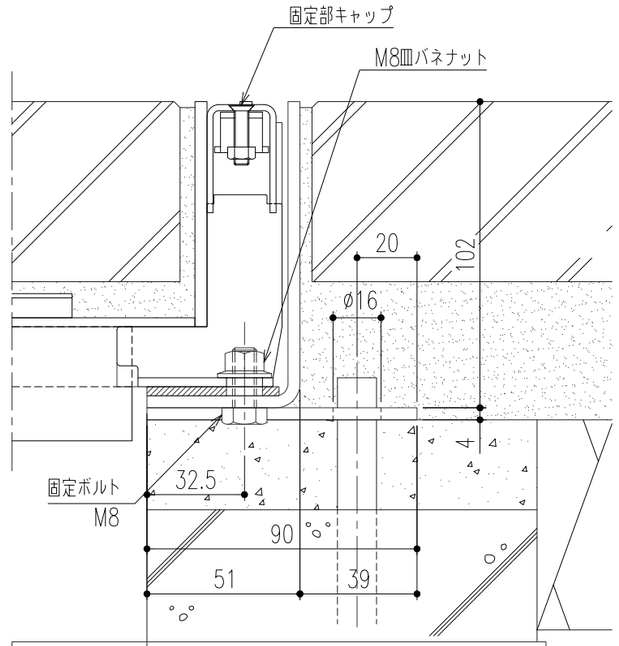

断面詳細図（ボルト固定部） S=1／2

※M8皿バネナットの着脱（締緩）は、ナットホールド可能工具を使用してください。

記号	通知番号	変更内容・理由	変更数	年 月 日	担 当	承 認
△						
△						
△						

第三角法		担 当	年 月 日	尺 度
	製 図	小森	'24.7.1	_
	検 図	小森	〃	
	承 認	近藤	'24.7.1	

名 称	ステンレス製インターロッキングブロック用桝蓋（T−2用、ボルト固定式）	図 番	DX62180030
品 名	SIMB−2−500 P=15／ST−IPB95	株式会社 中部コーポレーション	