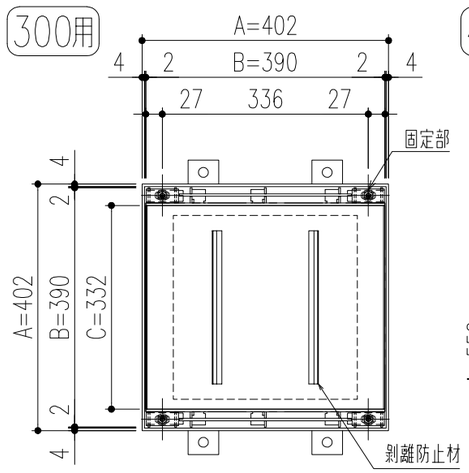

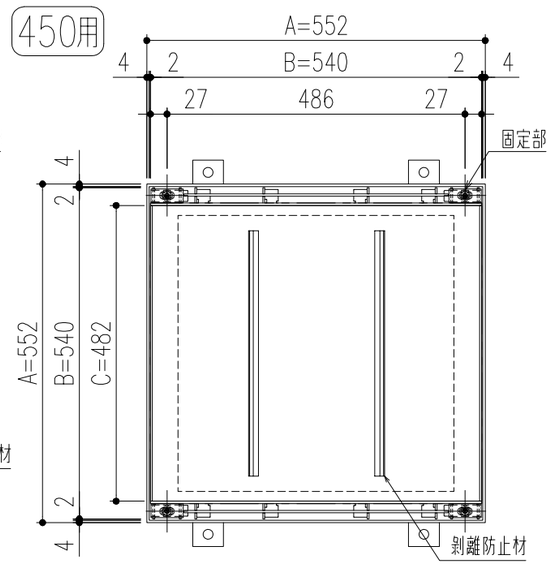

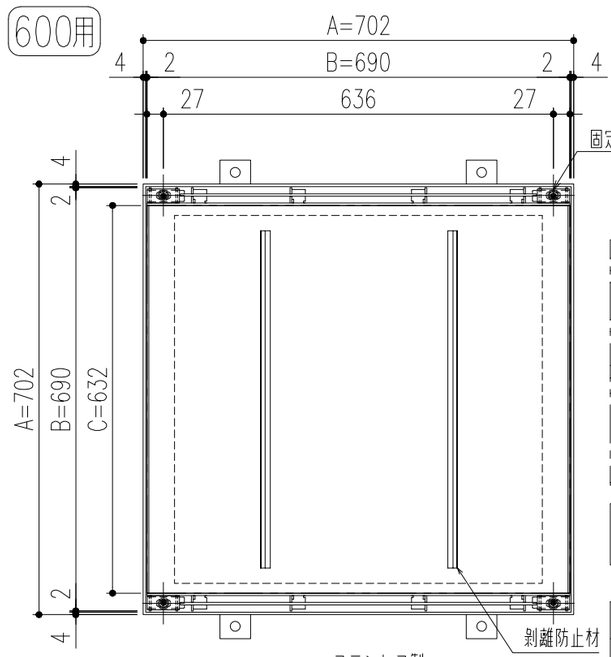

仕　様

ステンレス製
インターロッキングブロック用蓋（ボルト固定式）
SIMB−2−TYPE P=15
材質；SUS304
表面処理；酸洗い仕上
ステンレス製受枠
ST−IPB95(L−102x51x4)
材質；SUS304
；アンカー−SUS304
ゴムパッキン（t=3×44）
材質；NR
固定部キャップ（4ヶ所/枚）
材質；SUS304

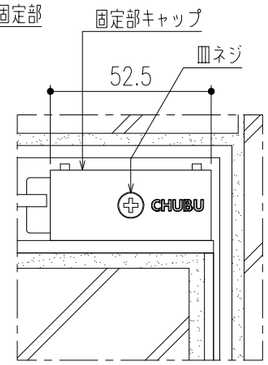

平面詳細図
（ボルト固定部）S=1／2

補強リブは桝穴により異なります。

600	SIMB−2−600 P=15	702	690	632	64	3	22.4	23,800
450	SIMB−2−450 P=15	552	540	482	64	3	15.3	17,500
300	SIMB−2−300 P=15	402	390	332	65	2	7.3	11,300
桝穴	型式記号	A	B	C	D	E	計算質量（kg/枚）	開口面積（mm^2）

平面詳細図　S=1／10

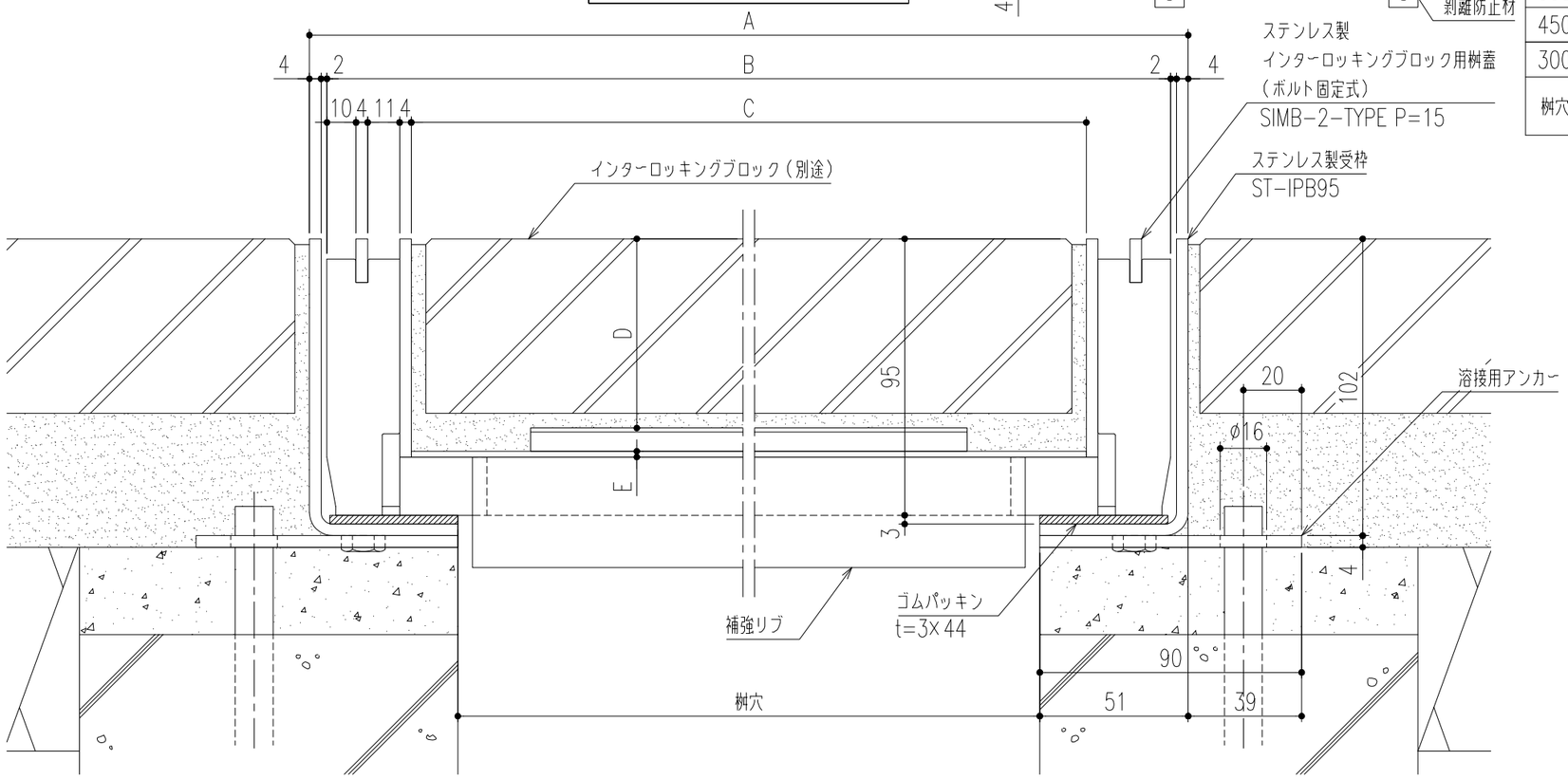

断面詳細図　S=1／2

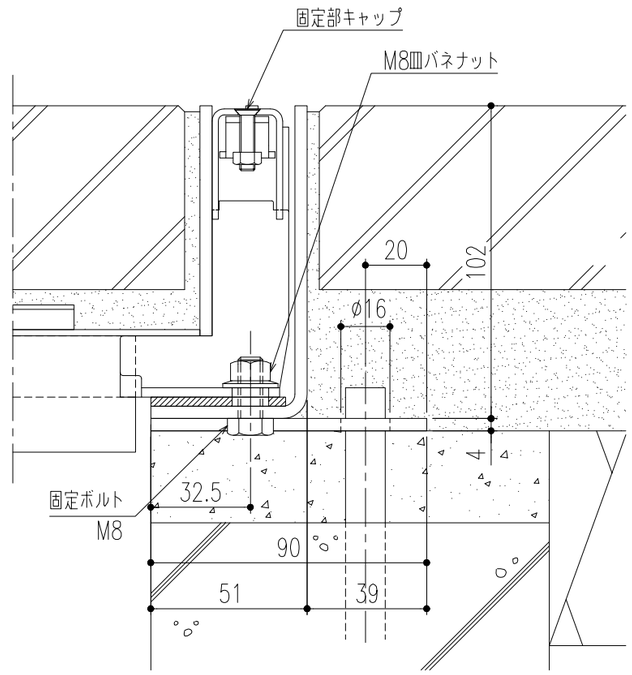

断面詳細図（ボルト固定部）　S=1／2

※M8皿バネナットの着脱（締緩）は、ナットホールド可能工具を使用してください。

記号	通知番号	変更内容・理由	変更数	年 月 日	担 当	承 認
△						
△						
△						

第三角法		担 当	年 月 日	尺 度
	製 図	黒田	22,4,13	−
	検 図	小森	〃	
	承 認	近藤	〃	

名 称	ステンレス製インターロッキングブロック用桝蓋（T−2用）（ボルト固定式）	図 番	DV42180030
品 名	SIMB−2−TYPE P=15/ST−IPB95	株式会社 中部コーポレーション	