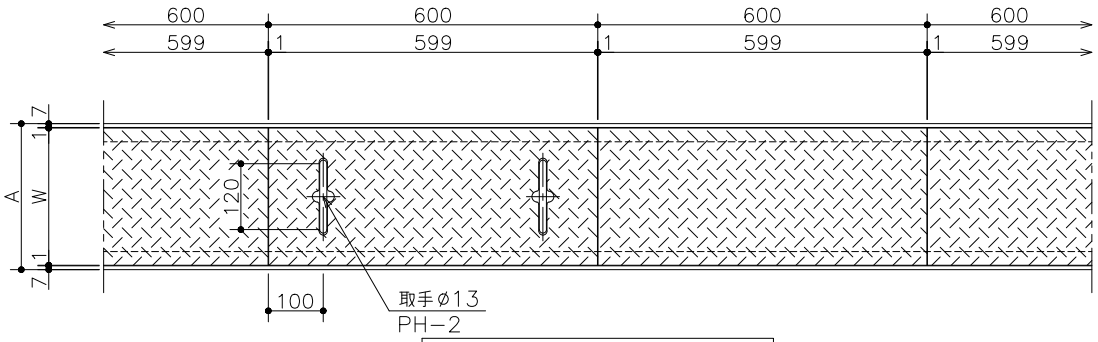

平面詳細図 S=1／10

仕　様

縞鋼板製蓋
SP−E−
材質;縞鋼板(SS400)
表面処理;エポキシ樹脂コーティング
(色:グレー)
取手 PH−2(ø13)
材質;SS400
表面処理;溶融亜鉛めっき

アルミ製ピット受枠 PA−3.5C,PA−5C
材質;硬質アルミ押出型材
(A6063S−T5)
;クッション材ー塩ビ系ゴム
;アンカーーSGHC

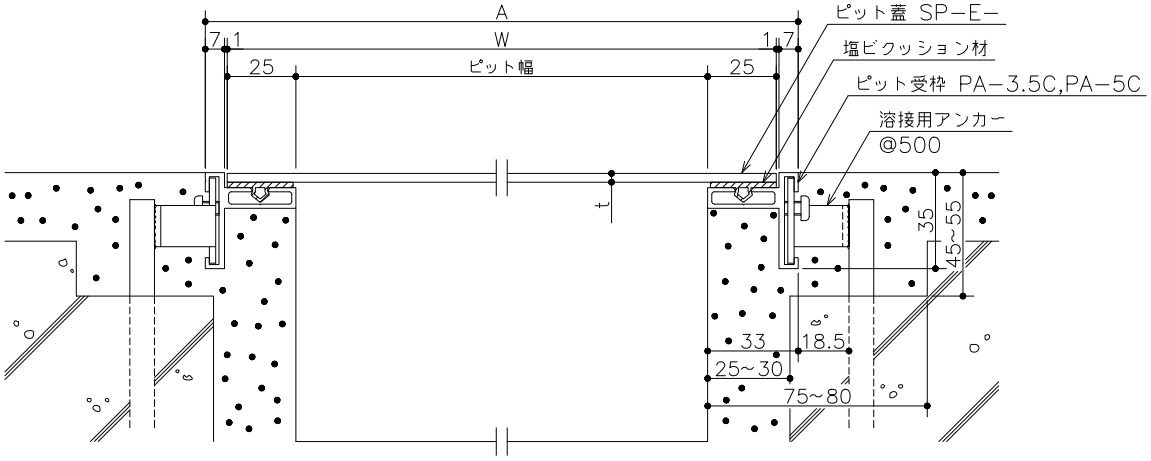

断面詳細図 S=1／2

ピット幅	型式記号	A	W	t	質量(kg/枚)	適用受枠
450	SP−E−45	516	500	4.5	11.1	PA−5C
400	SP−E−40	466	450		10.0	
350	SP−E−35	416	400		8.9	
300	SP−E−30	366	350		7.8	
250	SP−E−25	316	300	3.2	4.8	PA−3.5C
200	SP−E−20	266	250		4.0	
150	SP−E−15	216	200		3.2	

記号	変更内容・理由	年月日	担当	承認
△				
△				
△				

第三角法		担当	年月日	尺度
	製図	小森	'14.8.22	1/10
	検図	小森	〃	
	承認	近藤	'14.8.22	

名称		図番	AN82030325
品名	平面・断面詳細図 (本体:両取手付) 本体 SP−E−／受枠 PA−3.5C,PA−5C	株式会社 中部コーポレーション	