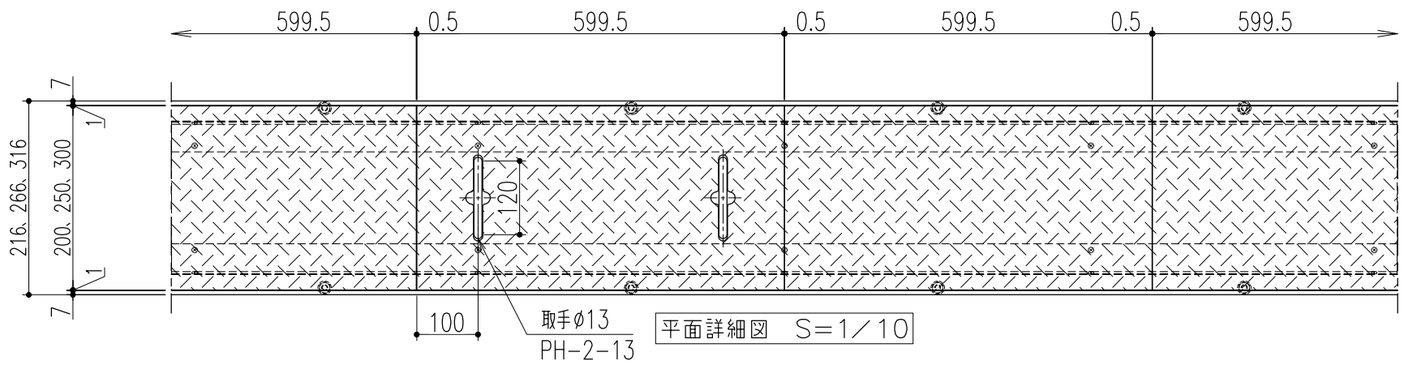

平面詳細図　S=1／10

仕　様

ピット蓋。。縞鋼板製蓋
SP−15、20、25
材質;縞鋼板−SS400、表面処理;電気亜鉛めっき
;取手 −SS400、表面処理;溶融亜鉛めっき

支持脚付き配線ピット用トラフパン<底部：底板有り>
S−TPA−3.5C−15、20、25−13<C、E、L、T、X>
材質;アルミ製受枠 −硬質アルミ押出型材（A6063S−T5）
;クッション材 −塩ビ系ゴム
;補強材、側板、底板、ベロ出し −亜鉛鋼板（SGHC）
;支持脚set（サイズ：W3／8）、ナベ小ねじ −Stユニクロメッキ
※底板の上には乗らないでないで下さい。

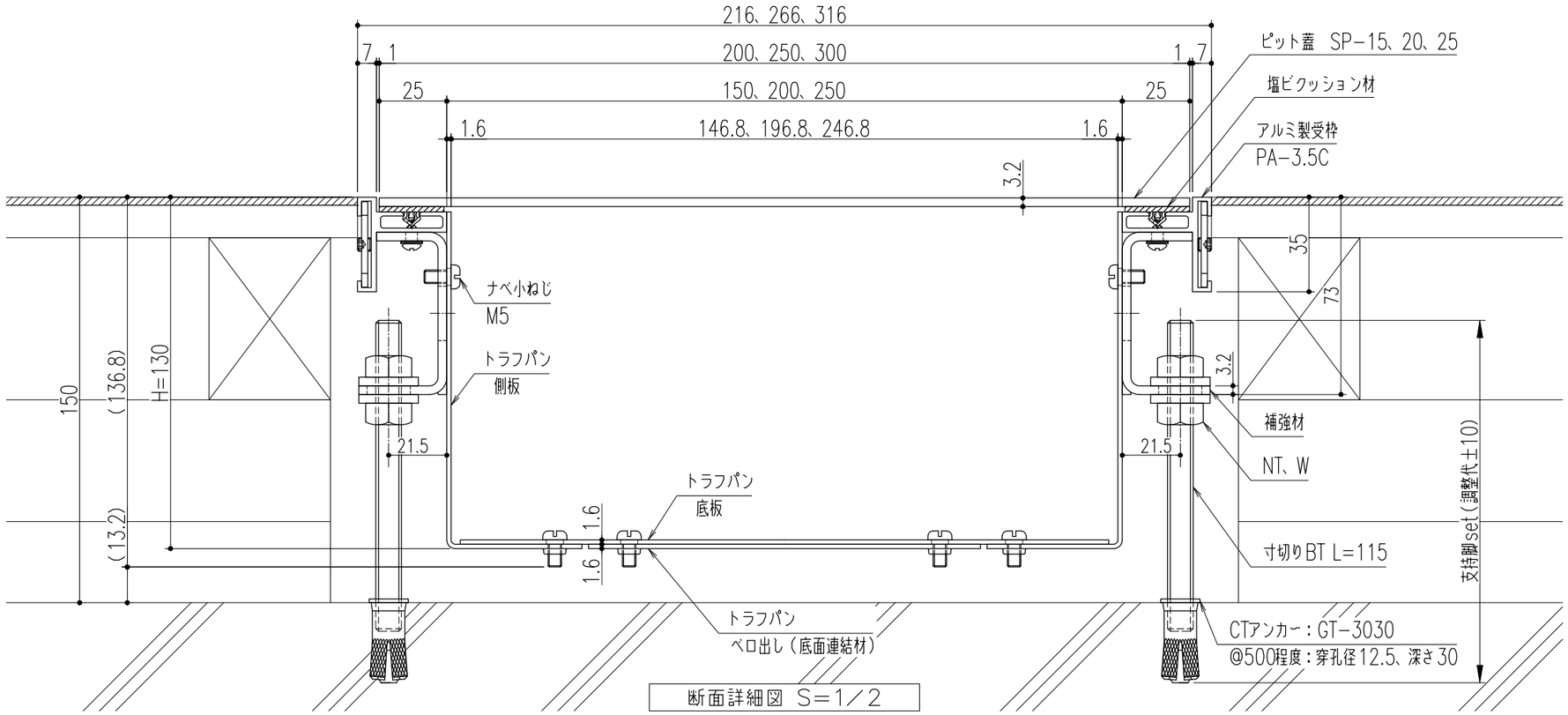

断面詳細図　S=1／2

△					第三角法		担当	年月日	尺度	名称		図番	DV32030001
△						製図	黒田	'22.3.17	1/10				
△						検図	黒田	〃	(A3)	品名	支持脚付き配線ピット用トラフパン<底部：底板有り> SP−※※/S−TPA−3.5C−※※−13	株式会社 中部コーポレーション	
記号	変更内容。理由	年月日	担当	承認		承認	近藤	〃					

特記事項。。。指示なき製作基準は製品規格による。