溝幅	型式記号	A	B	C	計算質量（kg/枚）
300	STFB−14−30 P=10	400	390	332	9.4
250	STFB−14−25 P=10	350	340	282	8.2
200	STFB−14−20 P=10	300	290	232	7.1
150	STFB−14−15 P=10	250	240	182	6.1

補強リブは溝幅により異なります。開口面積：19,200mm²

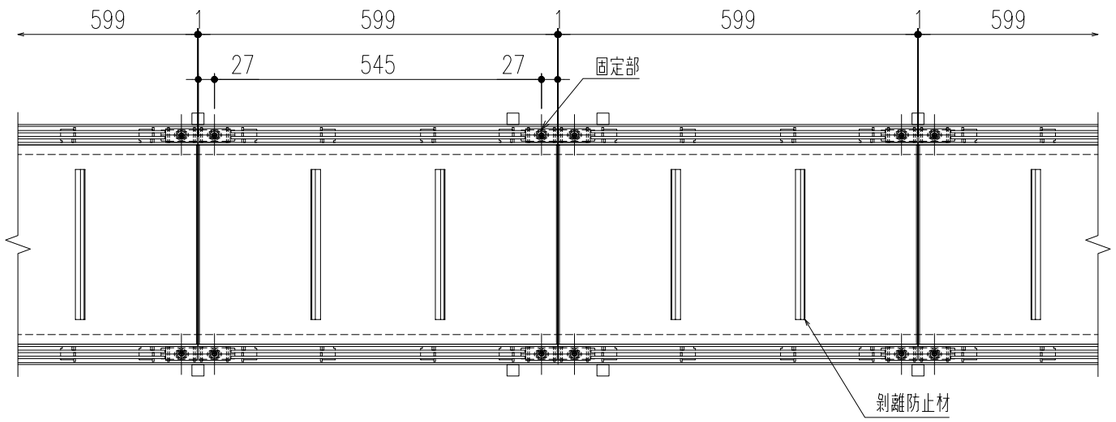

平面詳細図 S=1／10

仕　様

ステンレス製カラー舗装用蓋（ボルト固定式）
STFB−14−TYPE P=10
材質；SUS304
表面処理；酸洗い仕上
ステンレス製受枠
ST−CPB(L−66x50x3)
材質；SUS304
；アンカー−SPCC（黒染め）
ゴムパッキン（t=3x44）
材質；NR
固定部キャップ（4ヶ所/枚）
材質；SUS304

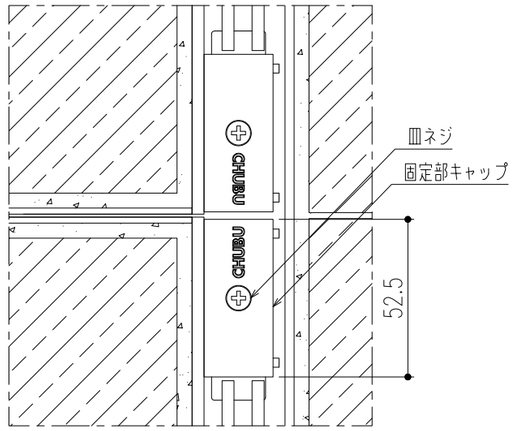

平面詳細図（ボルト固定部） S=1／2

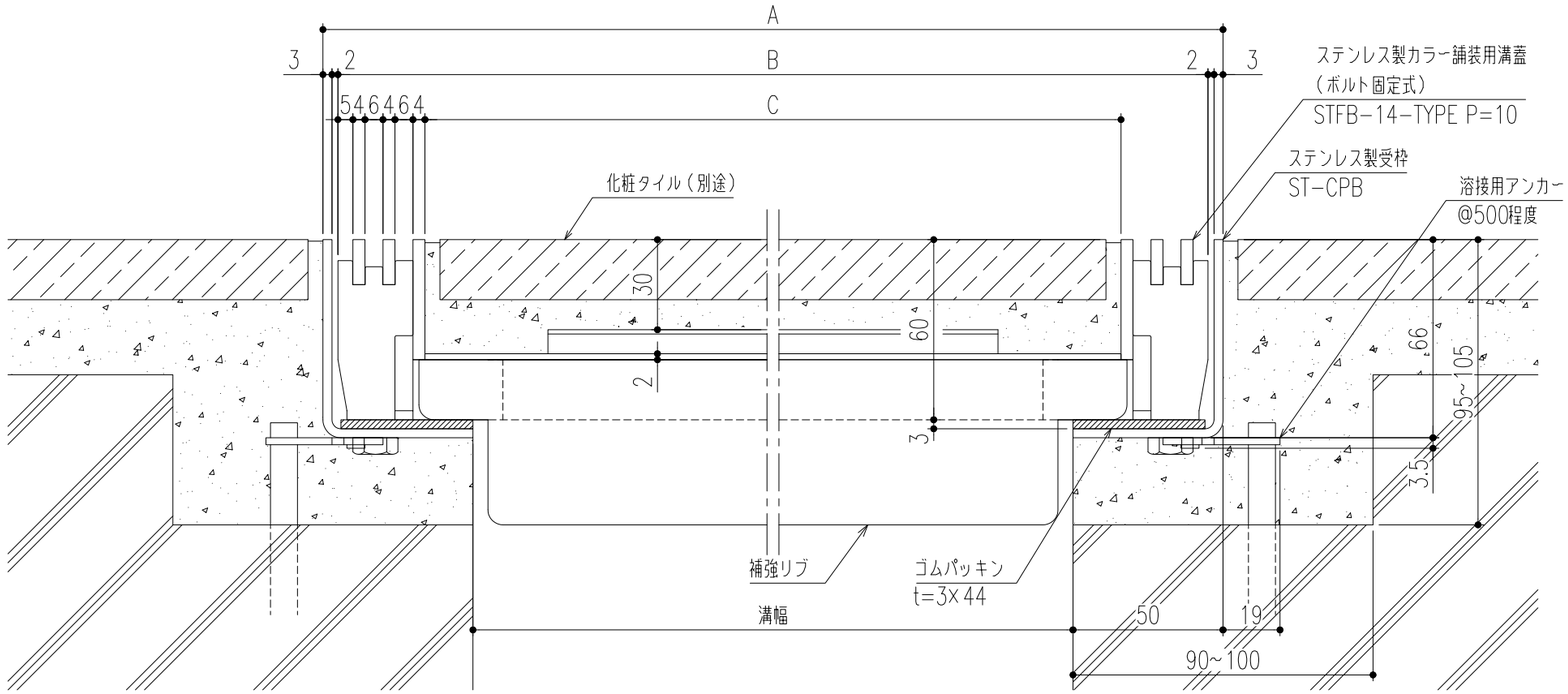

断面詳細図 S=1／2

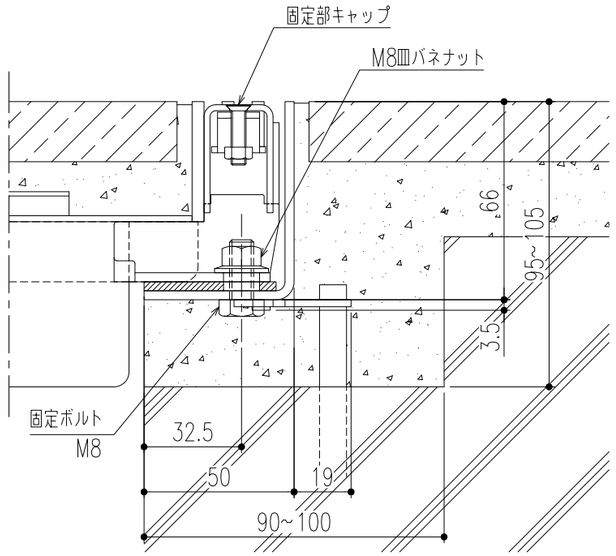

断面詳細図（ボルト固定部） S=1／2

※M8皿バネナットの着脱（締緩）は、ナットホールド可能工具を使用してください。

記号	通知番号	変更内容・理由	変更数	年月日	担当	承認
2		アンカー仕様変更		'23.6.1	近藤	近藤
1	−	仕様変更	−	22,12,20	黒田	近藤

第三角法		担当	年月日	尺度
	製図	黒田	22,4,13	−
	検図	小森	〃	
	承認	近藤	〃	

名称	ステンレス製カラー舗装用溝蓋（T−14用）（ボルト固定式）	図番	DV42180009−2
品名	STFB−14−TYPE P=10/ST−CPB	株式会社 中部コーポレーション	

溝幅	型式記号	A	B	C	計算質量（kg/枚）
300	STFB−14−30 P=15	400	390	332	9.0
250	STFB−14−25 P=15	350	340	282	7.7
200	STFB−14−20 P=15	300	290	232	6.6
150	STFB−14−15 P=15	250	240	182	5.7

補強リブは溝幅により異なります。開口面積：23,000mm²

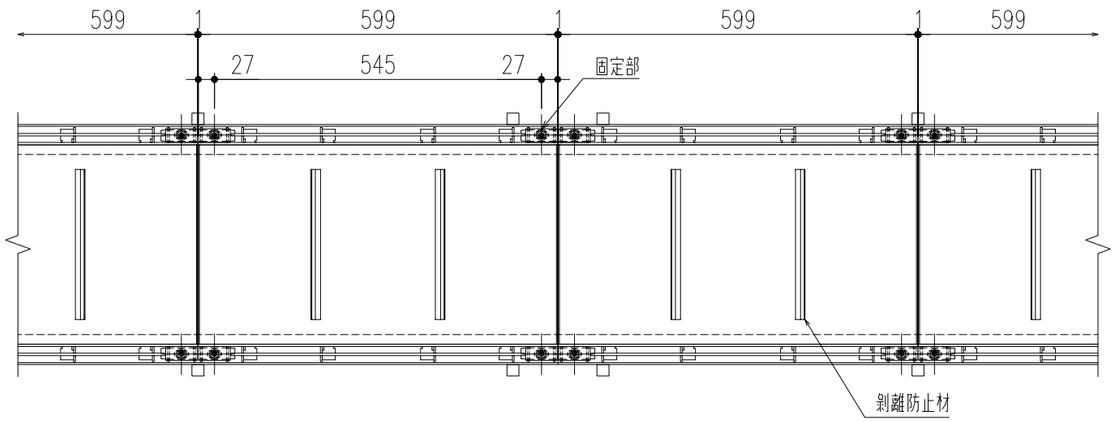

平面詳細図 S=1／10

仕　様

ステンレス製カラー舗装用蓋（ボルト固定式）
STFB−14−TYPE P=15
材質；SUS304
表面処理；酸洗い仕上
ステンレス製受枠
ST−CPB(L−66x50x3)
材質；SUS304
；アンカー−SPCC（黒染め）
ゴムパッキン（t=3x44）
材質；NR
固定部キャップ（4ヶ所/枚）
材質；SUS304

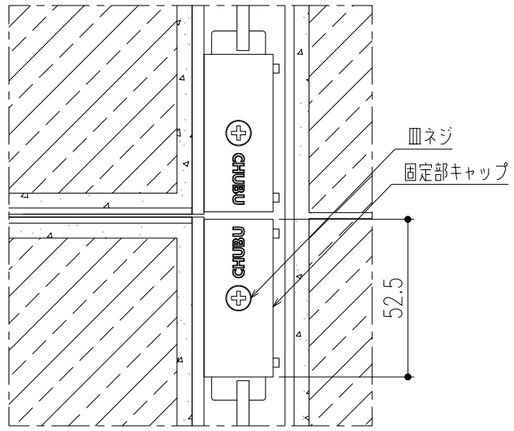

平面詳細図（ボルト固定部） S=1／2

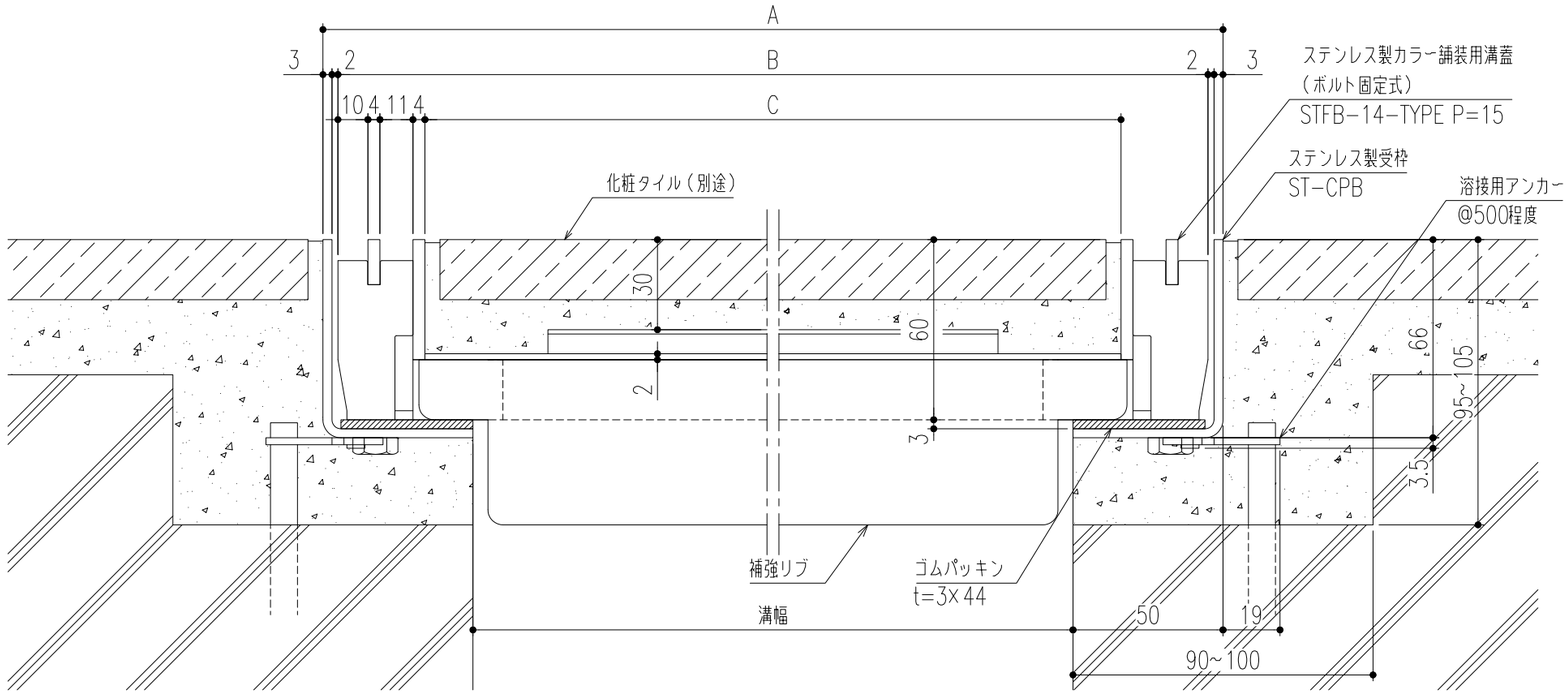

断面詳細図 S=1／2

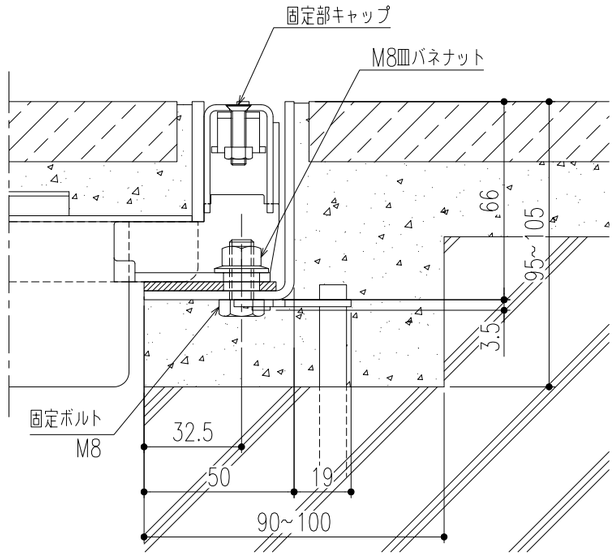

断面詳細図（ボルト固定部） S=1／2

※M8皿バネナットの着脱（締緩）は、ナットホールド可能工具を使用してください。

記号	通知番号	変更内容・理由	変更数	年月日	担当	承認
△						
△2		アンカー仕様変更		'23.6.1	近藤	近藤
△1	−	仕様変更	−	22,12,20	黒田	近藤

第三角法	担当	年月日	尺度
製図	黒田	22,4,13	−
検図	小森	〃	
承認	近藤	〃	

名称	ステンレス製カラー舗装用溝蓋（T−14用）（ボルト固定式）	図番	DV42180010−2
品名	STFB−14−TYPE P=15/ST−CPB	株式会社 中部コーポレーション	