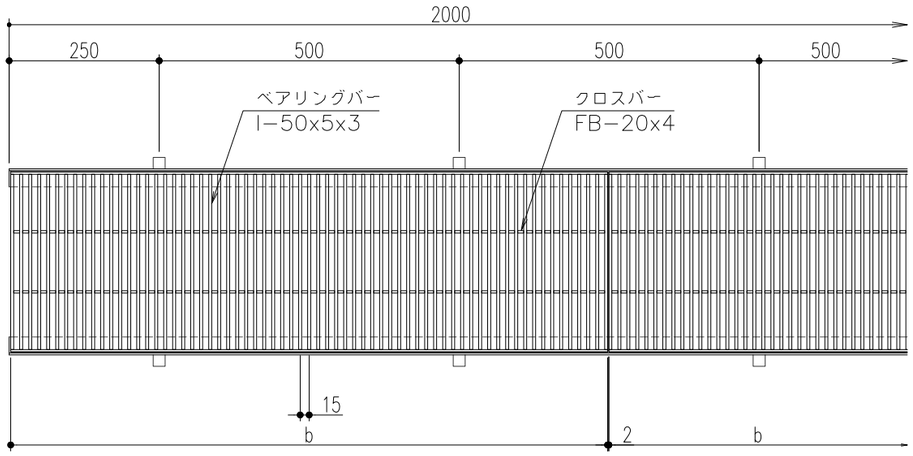

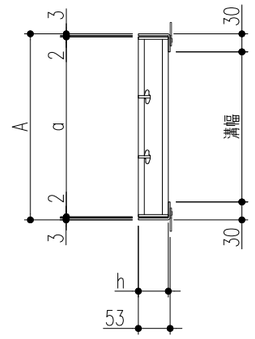

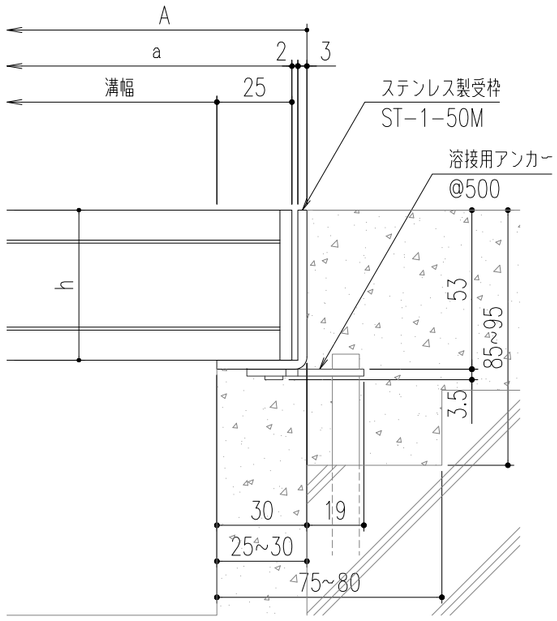

断面詳細図

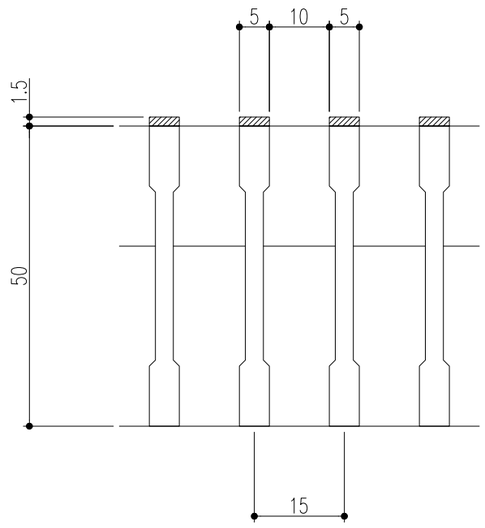

ベアリングバー断面詳細図

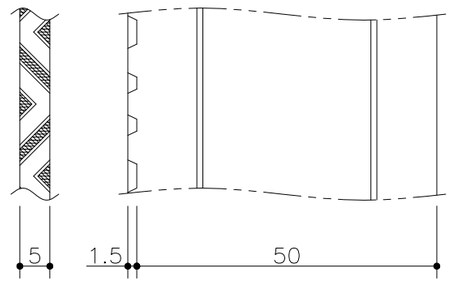

Iバー詳細図

仕　様

ステンレス製グレーチング
(V型凹凸加工バー)
SVB 550　P=15
材質;SUS304(熱間圧延材)
表面処理;電解研磨仕上
ステンレス製受枠 ST−1−50M
材質;ステンレス型材(SUS304)
;アンカー−SPCC(黒染め)

450	SVB 550−45	510	500	995	50	4	55.9	T−20	ST−1−50M
400	SVB 550−40	460	450			4	51.1	T−20	
350	SVB 550−35	410	400			3	45.1	T−20	
300	SVB 550−30	360	350			3	40.2	T−20	
溝幅	型式記号	A	a	b	h	クロスバー本数	質量(kg/枚)	適用荷重(横断/側溝)	適用受枠

記号	変更内容・理由	年月日	担当	承認
△				
△				
1	アンカー仕様変更	'23.6.1	後藤	近藤

第三角法		担当	年月日	尺度
	製図	伊藤	'04.8.2	−
	検図	平野	〃	
	承認	川瀬	〃	

名称	ステンレス製グレーチング	図番	AD82040099−1
品名	本体;SVB550　P=15/受枠;ST−1−50M	株式会社 中部コーポレーション	

特記事項・・・指示なき製作基準は製品規格による。