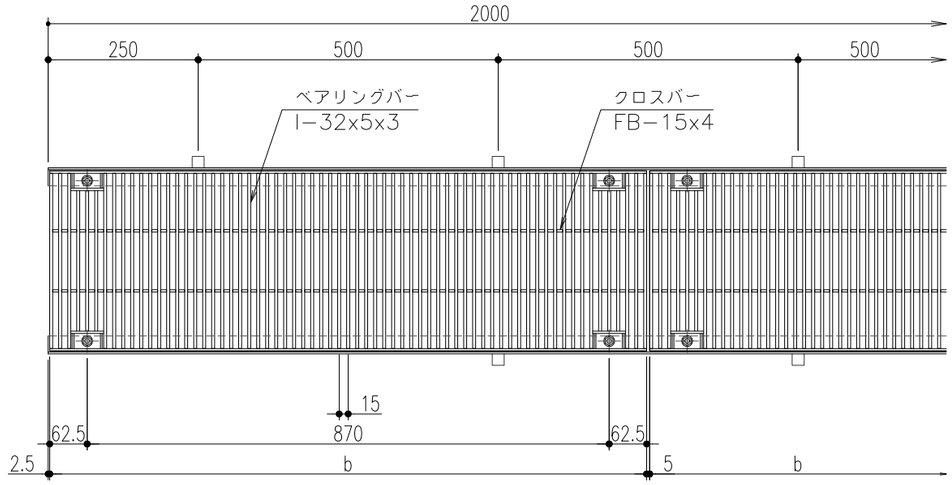

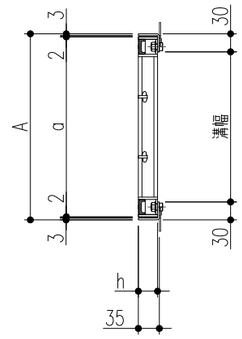

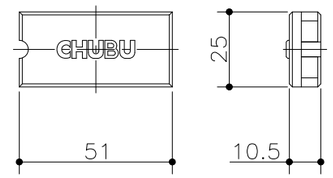

ゴムキャップ（4ヶ所／枚）

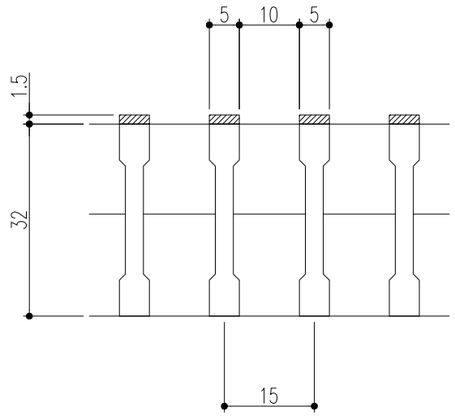

ベアリングバー断面詳細図

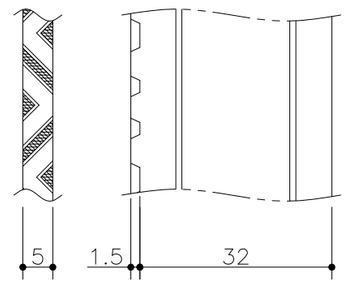

Iバー詳細図

仕　様

ステンレス製グレーチング
（V型凹凸加工バー・ボルト固定式）
SVBB 532　P=15
材質;SUS304(熱間圧延材)
表面処理;電解研磨仕上
ステンレス製受枠　ST−1−32A
材質;ステンレス型材(SUS304)
;アンカーーSPCC(黒染め)
ゴムキャップ（4ヶ所／枚）
材質;クロロプレン(色:グレー)

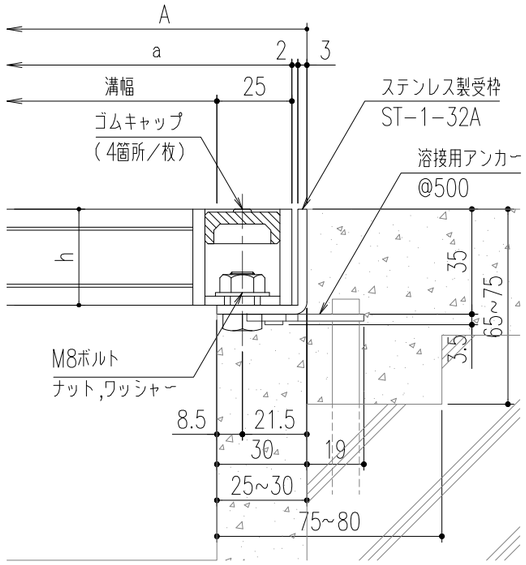

断面詳細図

450	SVBB 532−45	510	500	995	32	4	36.0	T−2	ST−1−32A
400	SVBB 532−40	460	450			4	33.0	T−2／T−6	
350	SVBB 532−35	410	400			3	29.1	T−2／T−14	
300	SVBB 532−30	360	350			3	26.0	T−14	
250	SVBB 532−25	310	300			2	22.1	T−20	
200	SVBB 532−20	260	250			2	19.2	T−20	
150	SVBB 532−15	210	200			1	15.2	T−20	
100	SVBB 532−10	160	150			1	11.8	T−20	
溝幅	型式記号	A	a	b	h	クロスバー本数	質量（kg／枚）	適用荷重（横断／側溝）	適用受枠

記号	変更内容・理由	年月日	担当	承認
△				
△				
1	アンカー仕様変更	'23.6.1	後藤	近藤

第三角法		担当	年月日	尺度
	製図	伊藤	'04.8.2	−
	検図	平野	〃	
	承認	川瀬	〃	

名称	ステンレス製グレーチング	図番	AD82040108−1
品名	本体；SVBB532　P=15／受枠；ST−1−32A	株式会社 中部コーポレーション	

特記事項・・・指示なき製作基準は製品規格による。