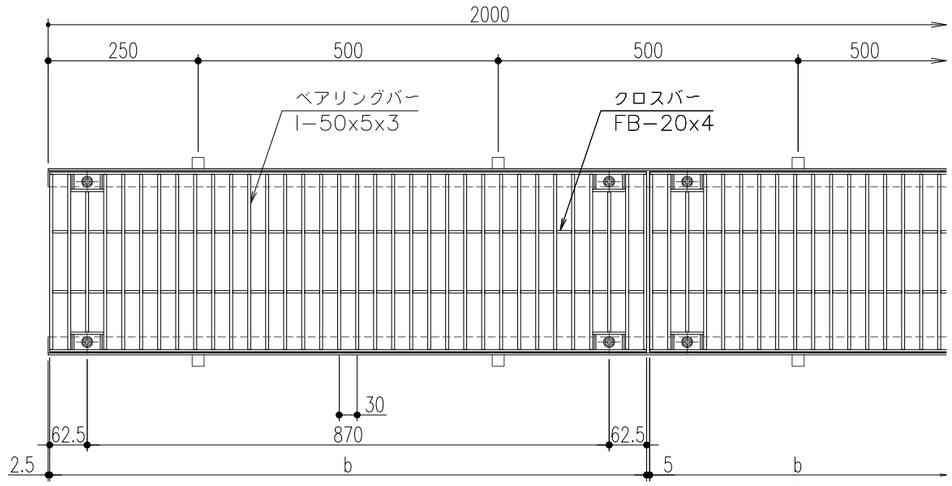

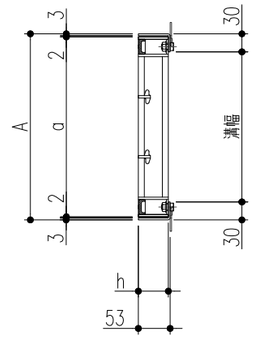

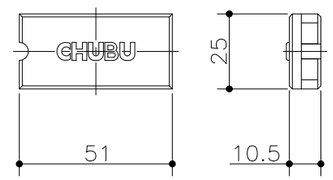

ゴムキャップ（4ヶ所／枚）

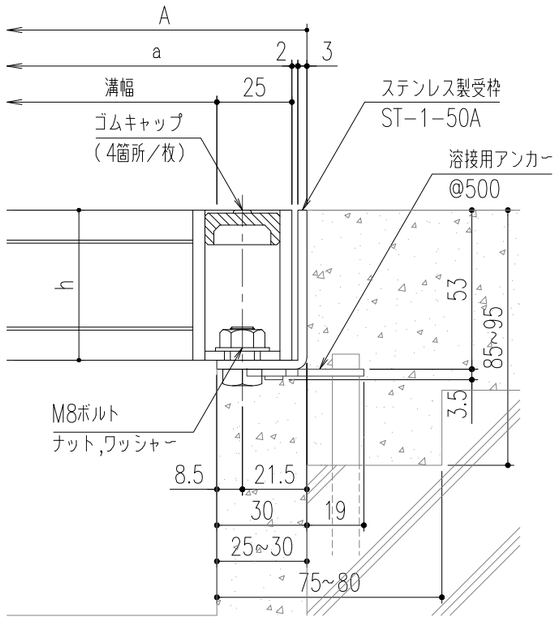

断面詳細図

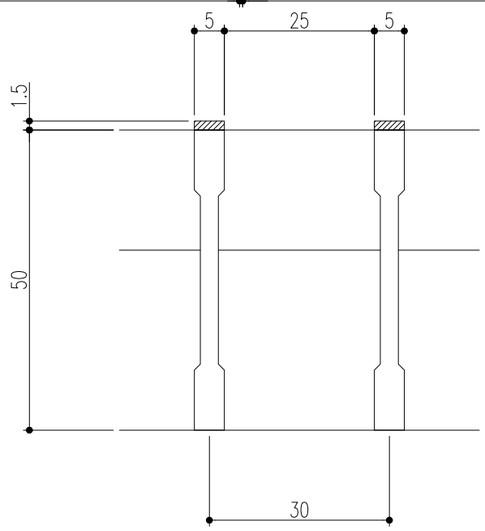

ベアリングバー断面詳細図

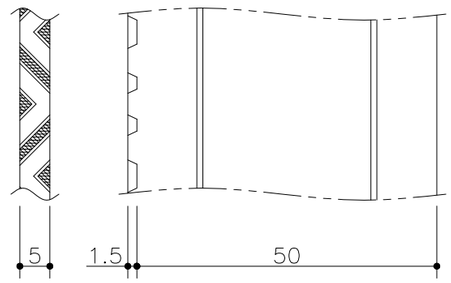

Ｉバー詳細図

仕　　様

ステンレス製グレーチング
（V型凹凸加工バー。ボルト固定式）
SVBB 550　P=30
材質;SUS304(熱間圧延材)
表面処理;電解研磨仕上
ステンレス製受枠 ST−1−50A
材質;ステンレス型材(SUS304)
;アンカーーSPCC（黒染め）
ゴムキャップ（4ヶ所／枚）
材質;クロロプレン(色:グレー)

溝幅	型式記号	A	a	b	h	クロスバー本数	質量（kg／枚）	適用荷重（横断／側溝）	適用受枠
450	SVBB 550−45	510	500	995	50	4	31.2	T−2／T−6	ST−1−50A
400	SVBB 550−40	460	450			4	28.7	T−14	
350	SVBB 550−35	410	400			3	25.4	T−14	
300	SVBB 550−30	360	350			3	22.9	T−20	

記号	変更内容・理由	年月日	担当	承認
△				
△				
1	アンカー仕様変更	'23.6.1	後藤	近藤

第三角法		担当	年月日	尺度
	製図	伊藤	'04.8.2	−
	検図	平野	〃	
	承認	川瀬	〃	

名称	ステンレス製グレーチング	図番	AD82040115−1
品名	本体；SVBB550　P=30／受枠；ST−1−50A	株式会社 中部コーポレーション	

特記事項・・・指示なき製作基準は製品規格による。