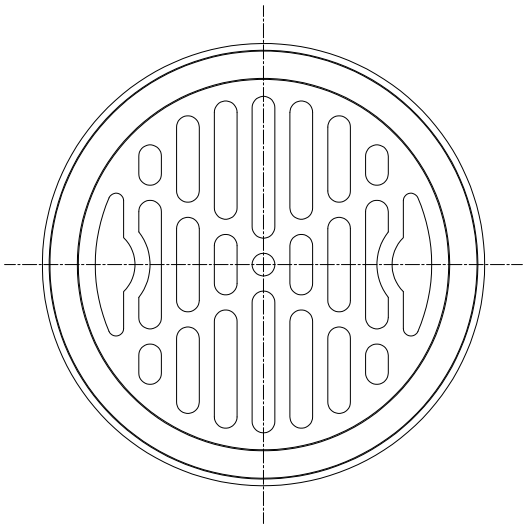

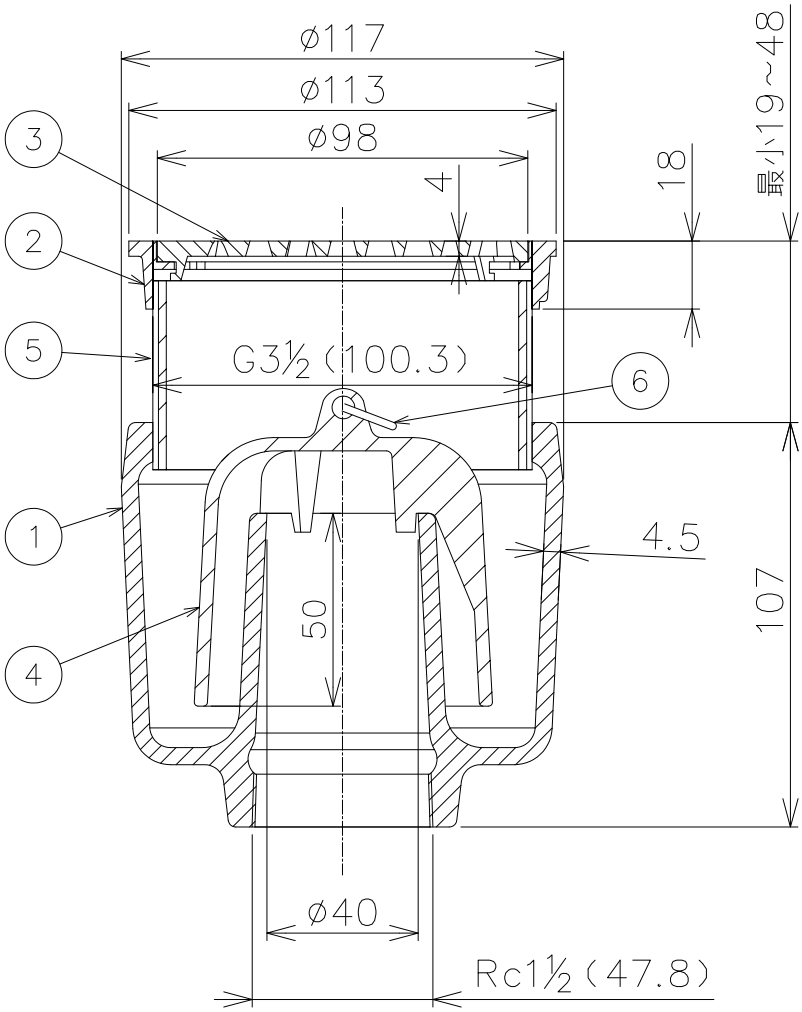

品番	部品名	数量	材質	表面処理	備考
6	リング	1	SUS		
5	円筒	1	SGP	CSコート	
4	ワン	1	FC150	CSコート	
3	ストレーナ	1	CAC203	Ni−Crメッキ	
2	受枠	1	CAC203	Ni−Crメッキ	
1	本体	1	FC150	CSコート	

＊流出口のネジ部はJIS B 0203（管用テーパーねじ）
　に準拠しています。
＊ストレーナの有効開口面積は排水管断面積以上です。

第三角法		担当	年月日	尺度	品名	床排水トラップ　非防水層用（わん形）	図番	LY02100001
	製図	岩田	'25.5.15	1/3				
	検図	中村	'25.5.15		型式	T5A−1−40	株式会社中部コーポレーション	
	承認	太田統	'25.5.15					