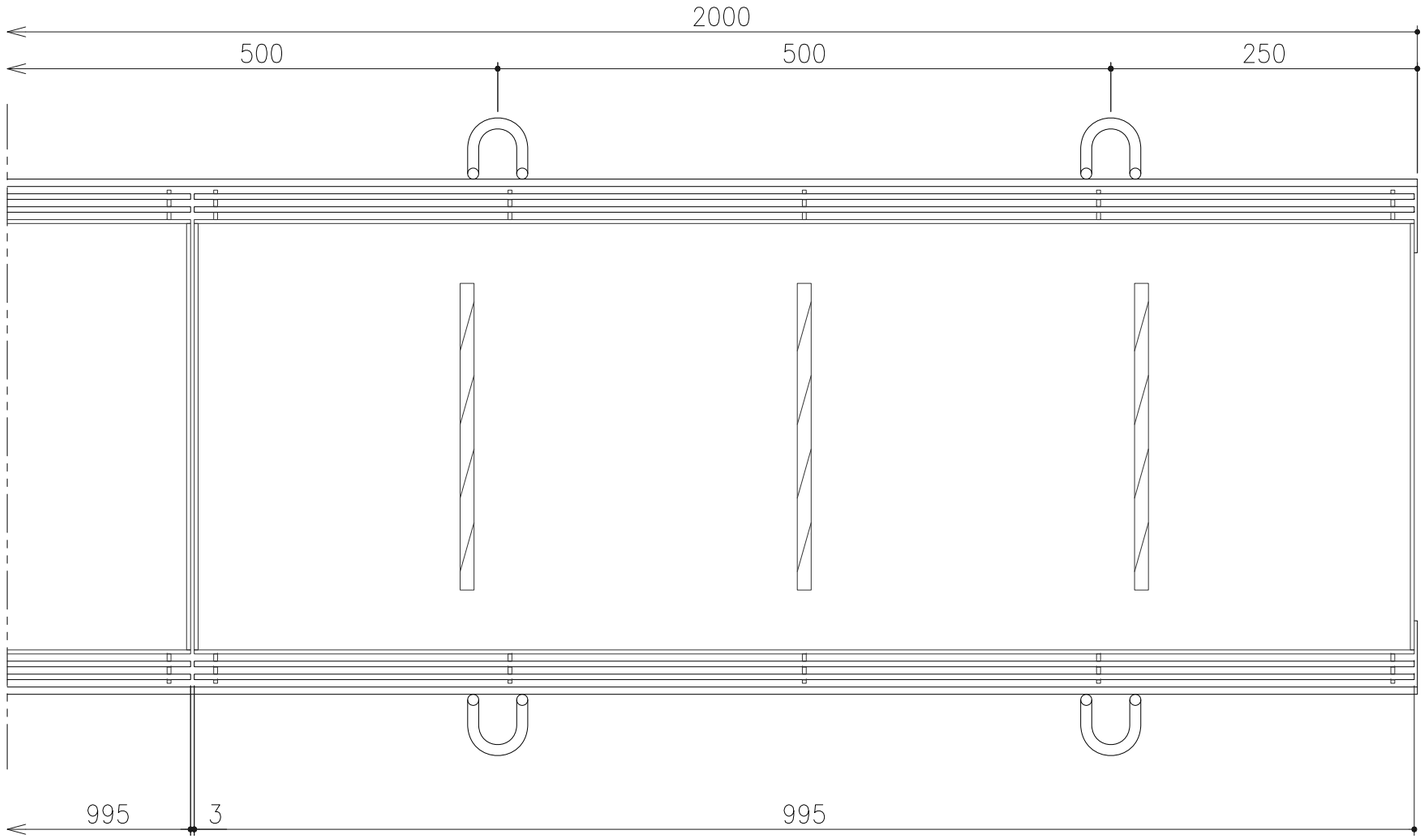


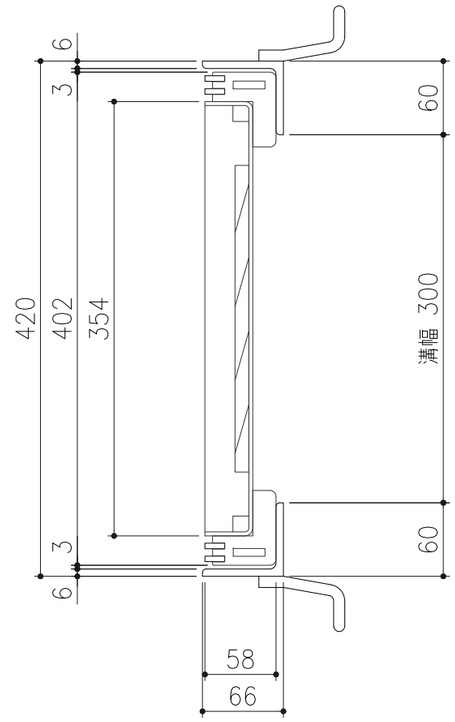


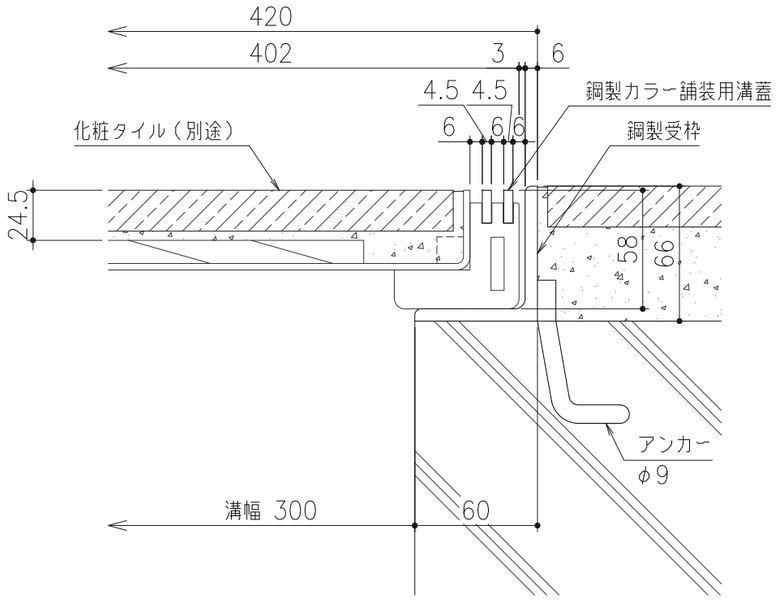


断面詳細図 S=1／3

仕　様

鋼製カラー舗装用溝蓋
TF−1−30
材質；鋼製
表面処理；溶融亜鉛めっき
鋼製受枠
GT−1−60、（GTZ−1−60）
材質；SS400
表面処理；錆止塗装、（溶融亜鉛めっき）

| | | | | | | | | | | | | | |
|---|---|---|---|---|---|---|---|---|---|---|---|---|---|
| 3 | 仕様変更 | '24.3.14 | 市川 | 近藤 | 第三角法 | | 担当 | 年月日 | 尺度 | 名称 | 鋼製カラー舗装用溝蓋（歩道用） | 図番 | BK1318K042-3 |
| 2 | 更新 | '23.8.28 | 蘭 | 後藤 | | 製図 | 西村 | '07.7.26 | 1/5 | | | | |
| 1 | 仕様変更 | '20.3.26 | 朱 | 近藤 | | 検図 | | | | 品名 | TF−1−30／GT−1−60、（GTZ−1−60） | 株式会社 中部コーポレーション | |
| 記号 | 変更内容・理由 | 年月日 | 担当 | 承認 | | 承認 | 川瀬 | 〃 | | | | | |