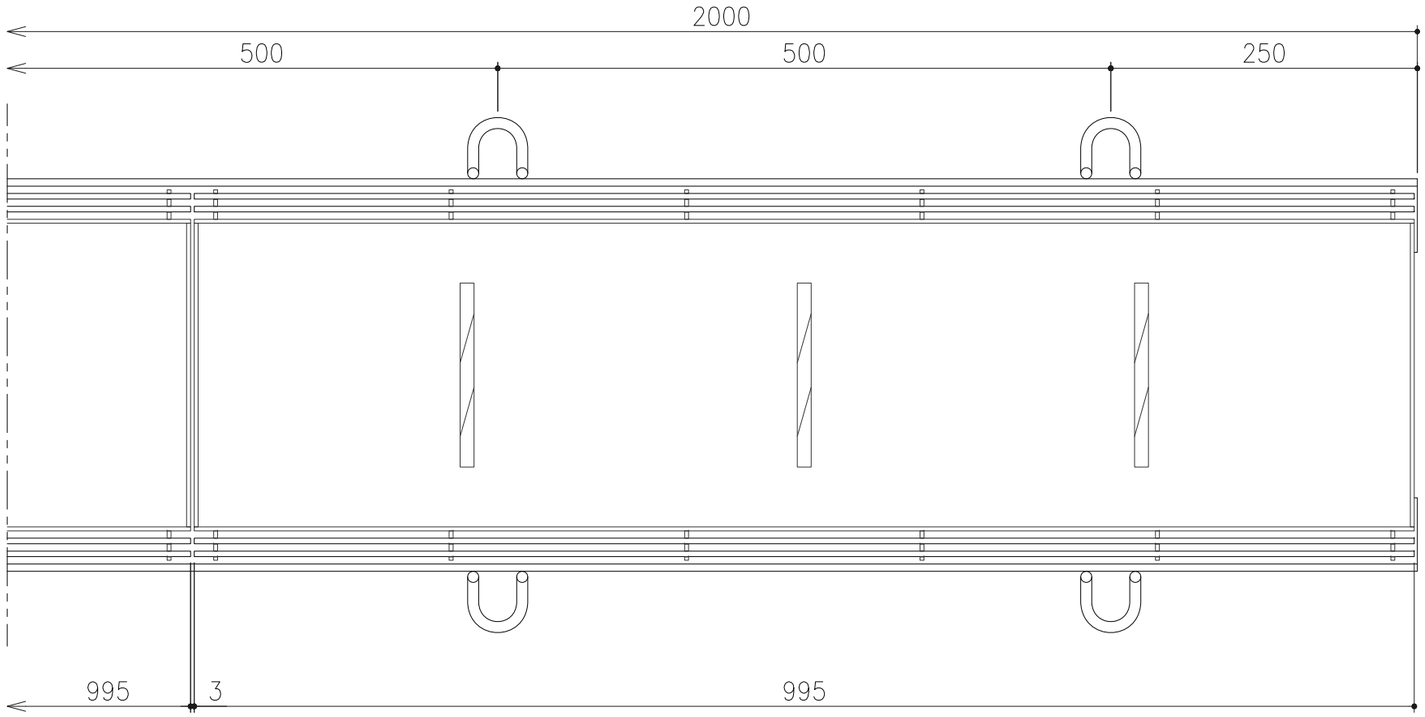

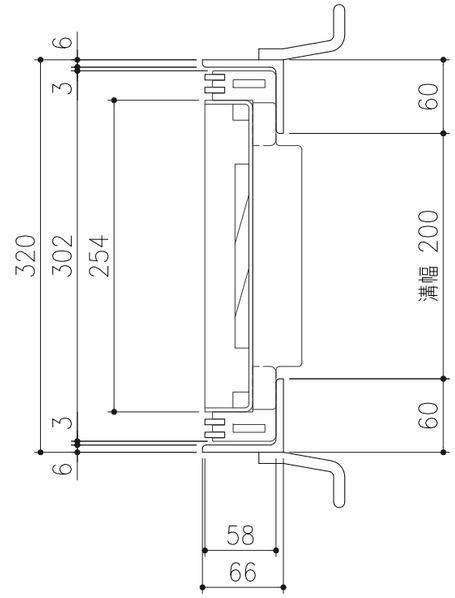

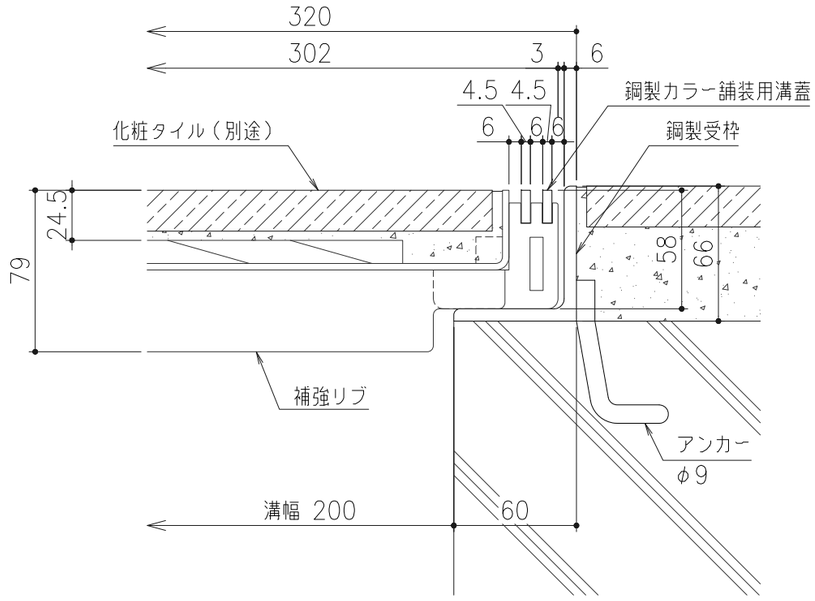

断面詳細図 S=1／3

仕　様

鋼製カラー舗装用溝蓋
TF−14−20
材質；鋼製
表面処理；溶融亜鉛めっき
鋼製受枠
GT−1−60、（GTZ−1−60）
材質；SS400
表面処理；錆止塗装、（溶融亜鉛めっき）

3	仕様変更	'24.3.14	市川	近藤	第三角法		担当	年月日	尺度	名称	鋼製カラー舗装用溝蓋（T−14用）	図番	BFC318K102-3
2	更新	'23.8.28	蘭	後藤		製図	西村	'07.7.26	1/5				
1	仕様変更	'20.3.26	朱	近藤		検図				品名	TF−14−20／GT−1−60、（GTZ−1−60）	株式会社 中部コーポレーション	
記号	変更内容・理由	年月日	担当	承認		承認	川瀬	〃					