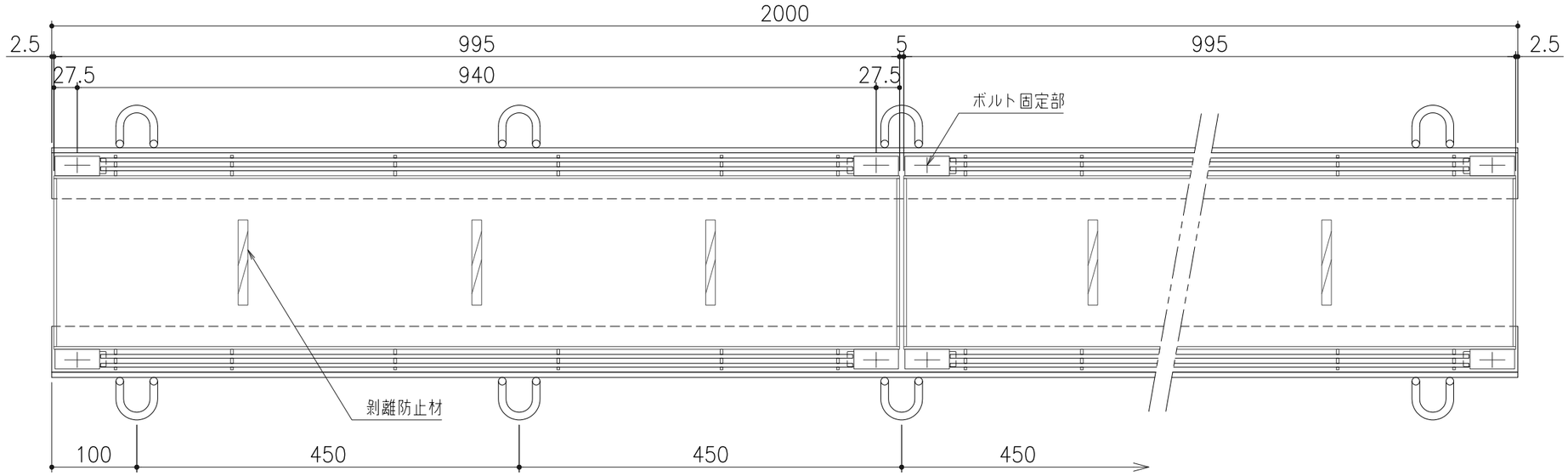

平面詳細図 S=1／10

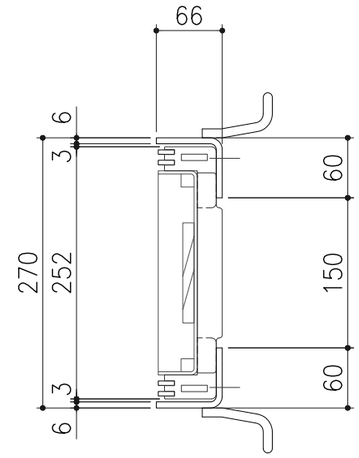

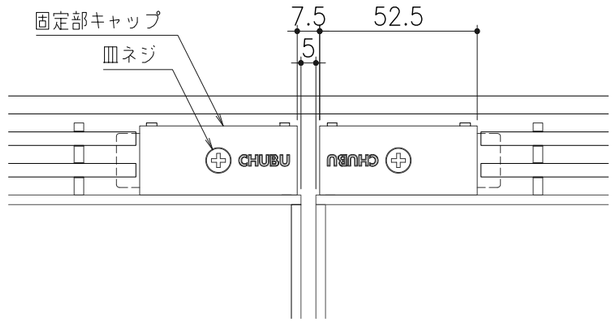

平面詳細図（ボルト固定部） S=1／2

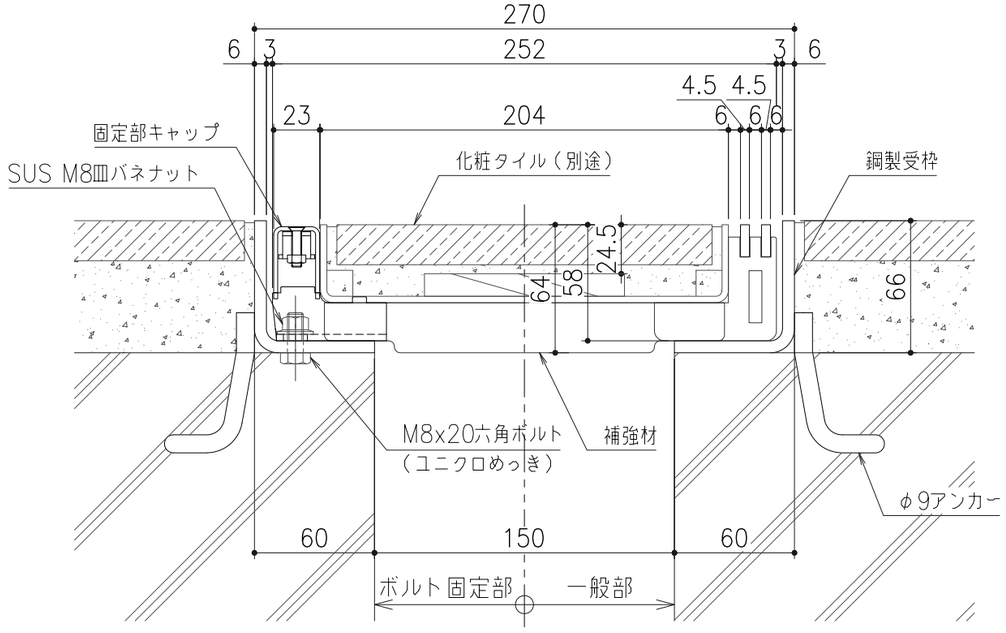

断面詳細図（ボルト固定部） S=1／3

断面詳細図（一般部） S=1／3

※M8皿バネナットの着脱（締緩）は、ナットホールド可能工具を使用してください。

仕　様

鋼製ボルト固定式カラー舗装用溝蓋
TFB−14−15
材質：鋼製
表面処理：溶融亜鉛めっき
鋼製受枠
TL−60TB、（TL−60ZB）
材質：鋼製
表面処理：錆止塗装、（溶融亜鉛めっき）
固定部キャップ（4ヶ所／枚）
材質：SUS304

記号	変更内容・理由	年月日	担当	承認
△				
△				
△				

第三角法		担当	年月日
	製図	小森	'24.6.26
	検図	小森	〃
	承認	近藤	'24.6.26

尺度 1/6 (A3)

名称：鋼製ボルト固定式カラー舗装用溝蓋（T−14用）

品名：TFB−14−15 ／TL−60TB、（TL−60ZB）

図番：DX92180031

株式会社 中部コーポレーション