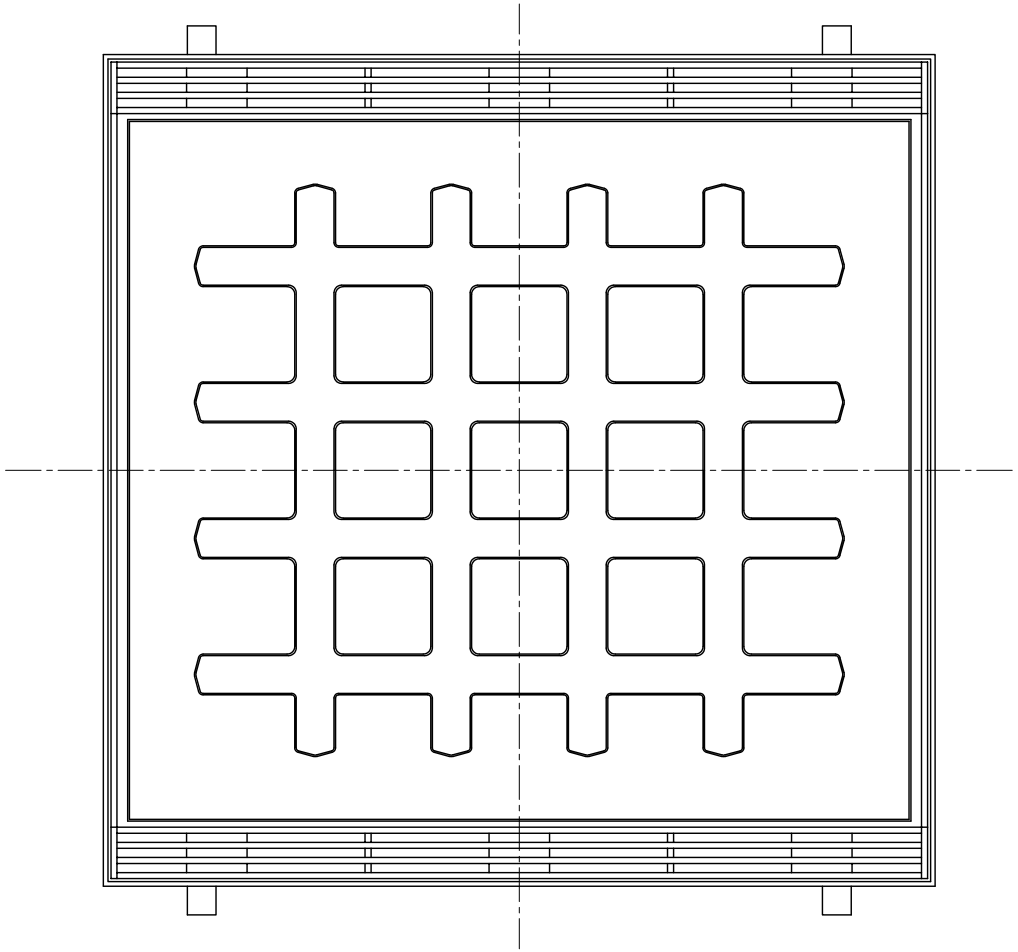

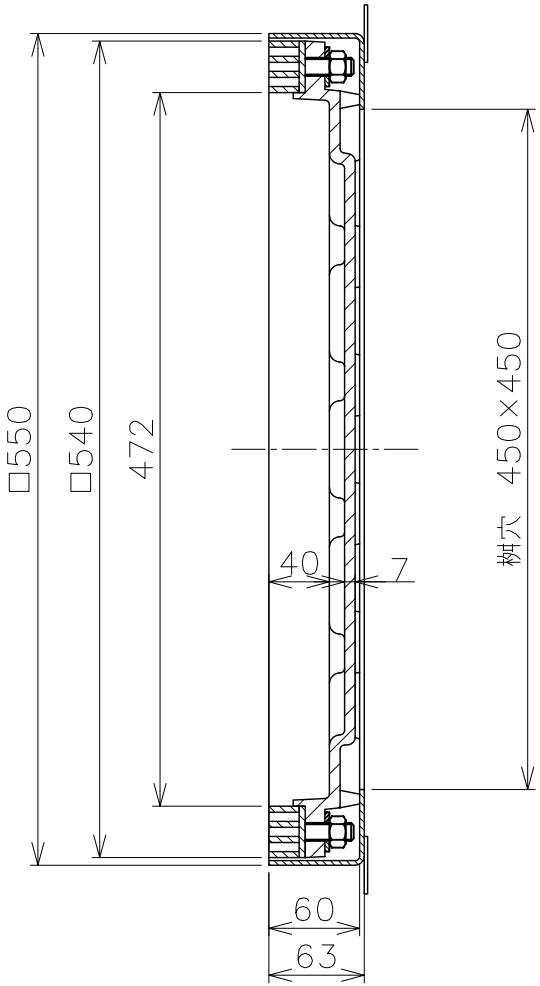

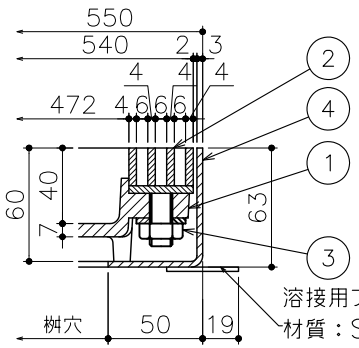

詳細図 S=1/4

＊充塡深さは40mmです。
＊開閉には専用ハンドルGH−3(別売品)をご使用下さい。
＊パッキン付受枠(ST−CP)も用意しています。

品番	部品名	数量	材質	表面処理	備考
4	受枠	1	SUS304		ST−C
3	ナット	4	SUS304		
2	目地	2	SUS304		
1	本体	1	FCD500−7	CSコート	

第三角法		担当	年月日	尺度	品名	カラー舗装用桝蓋(T−14)　鋳鉄製ステンレス目地	図番	LQA2180001
	製図	武田	'17.10.23	1/5				
	検図	伊藤	'17.10.23		型式	TLFM−DS−45	株式会社中部コーポレーション	
	承認	伊藤	'17.10.23					

更新　岩田　'24.9.3