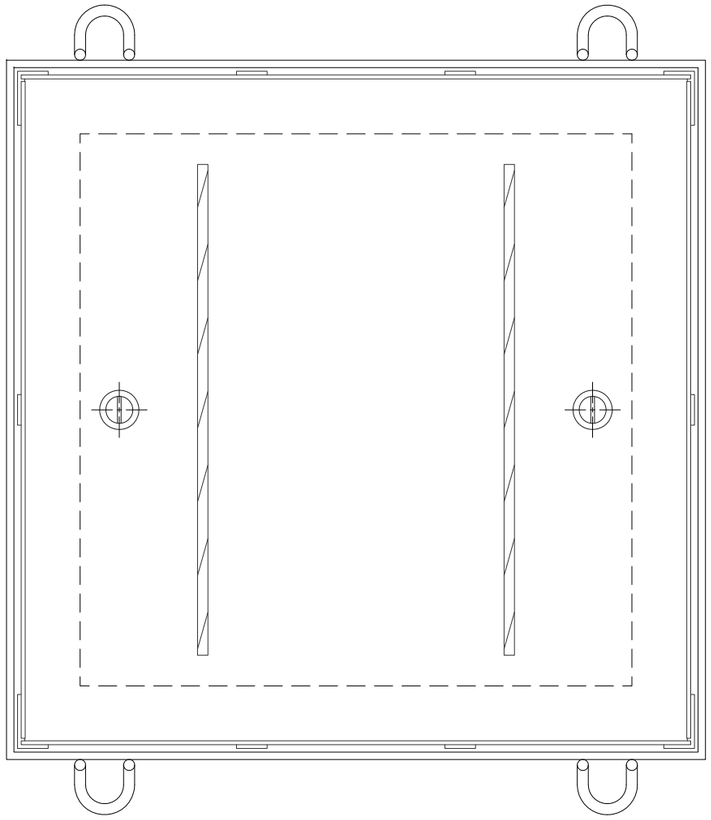

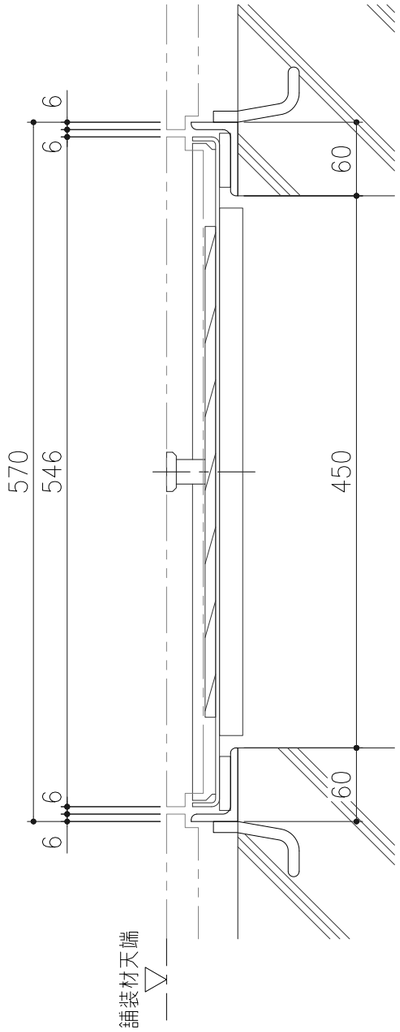

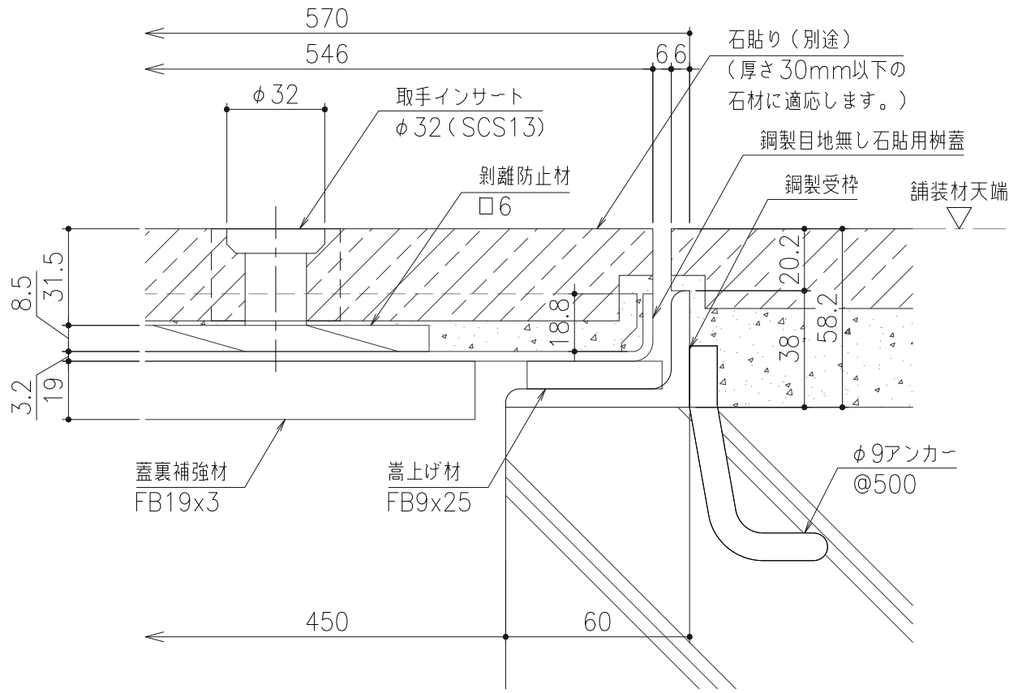

断面詳細図 S=1／2

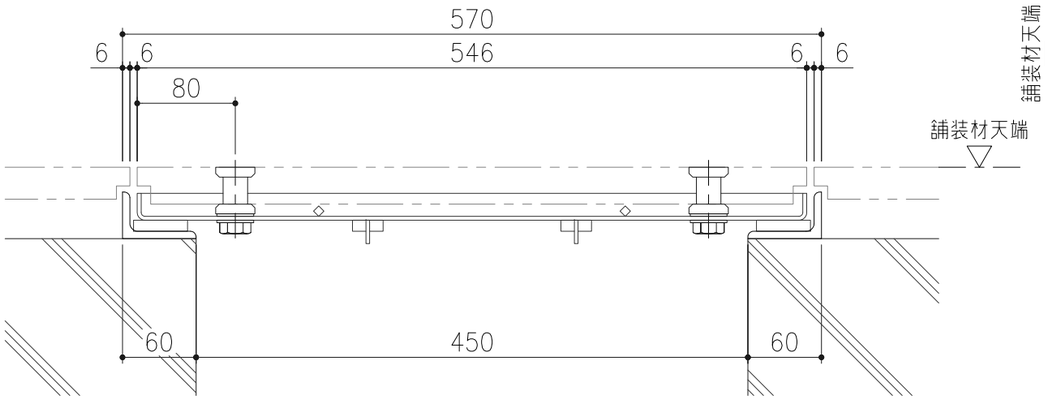

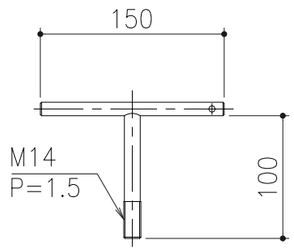

YN−1

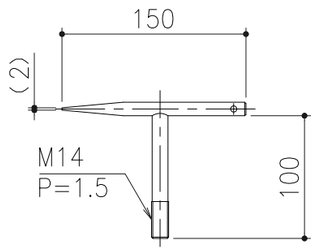

YN−2

Yハンドル　材質：鋼製 ／ 表面処理：ユニクロメッキ

※取手インサート付蓋の持ち上げには専用ハンドルをご使用ください。

本体材質：鋼製
表面処理：溶融亜鉛めっき
受枠材質：SS400
表面処理：錆止塗装（黒色）
適用荷重：歩道用（5000N／m²）

記号	変更内容・理由	年月日	担当	承認
△				
△				
△				

第三角法		担当	年月日	尺度
	製図	小森	'23.3.8	1/5
	検図	小森	〃	(A3)
	承認	近藤	'23.3.8	

名称	鋼製目地無し石貼用桝蓋	図番	BW3318J027
品名	本体：TM-MN−1−450 ／ 受枠：GT−1−32	株式会社 中部コーポレーション	