No	品名	材質	数量	備考
1	スリット蓋	ナイロン＋ガラス繊維	1	
2	化粧蓋	鋼製	1	溶融亜鉛めっき
3	受枠	鋼製	1	溶融亜鉛めっき
4	固定金具	SUS304	2	
5	六角穴付き止めネジ	ステンレス製	2	M8×15
6	六角ボルト	ステンレス製	2	M8×20

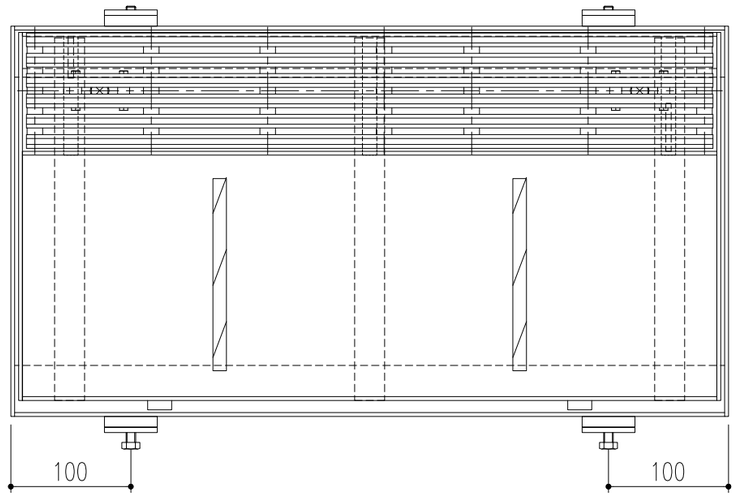

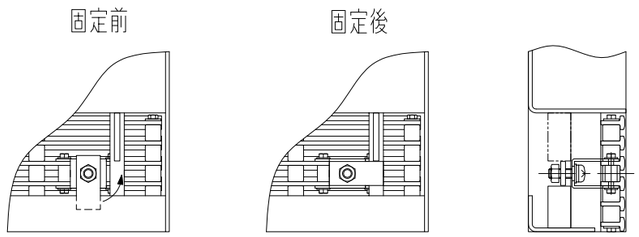

スリット蓋固定部詳細図

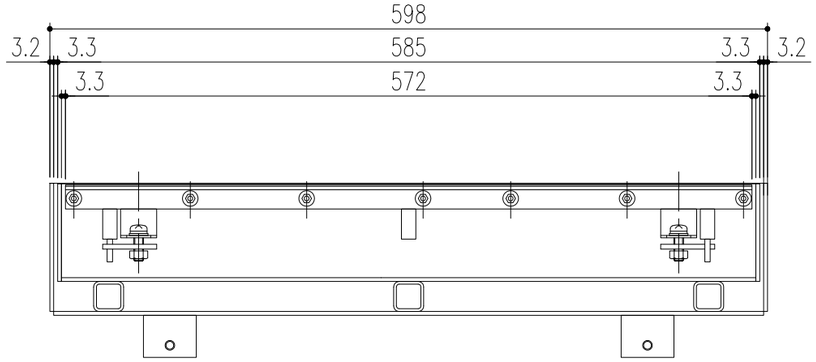

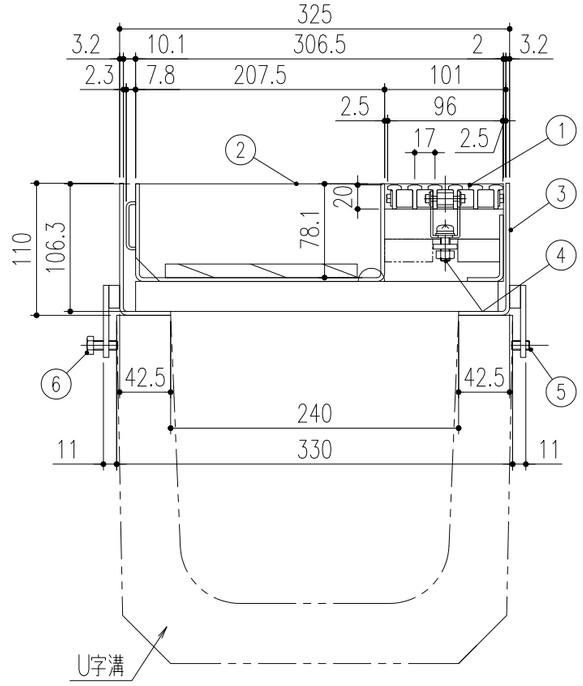

※注記

スリット蓋は化粧蓋から取り外しができます（ロック付）。

記号	変更内容・理由	年月日	担当	承認
△				
△				
△				

第三角法		担当	年月日	尺度
	製図	後藤	'26.5.20	1/5
	検図	後藤	〃	(A3)
	承認	近藤	〃	

名称	アーバンスリット掃除口（境界タイプ・単独用） 荷重区分　歩道用　ノンスリップ樹脂製スリット蓋	図番	DZ52180016
品名	U10JJ-2-24	株式会社 中部コーポレーション	

特記事項・・・指示なき製作基準は製品規格による。