No	品名	材質	数量	備考
1	スリット蓋	SUS304	1	ローレット加工
2	化粧蓋	銅製	1	溶融亜鉛めっき
3	受枠	銅製	1	溶融亜鉛めっき
4	目地	SUS304	2	
5	固定金具	SUS304	2	
6	六角穴付き止めネジ	ステンレス製	2	M8×15
7	六角ボルト	ステンレス製	2	M8×20

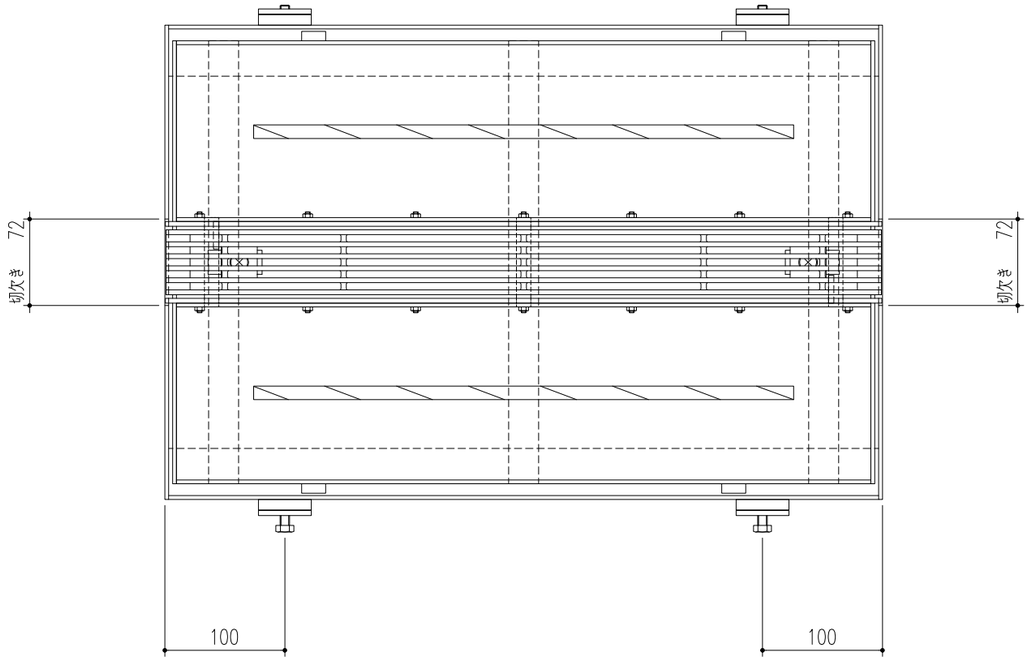

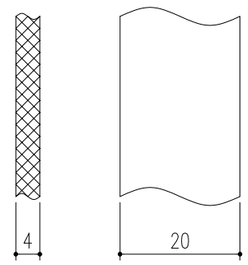

ベアリングバー詳細図

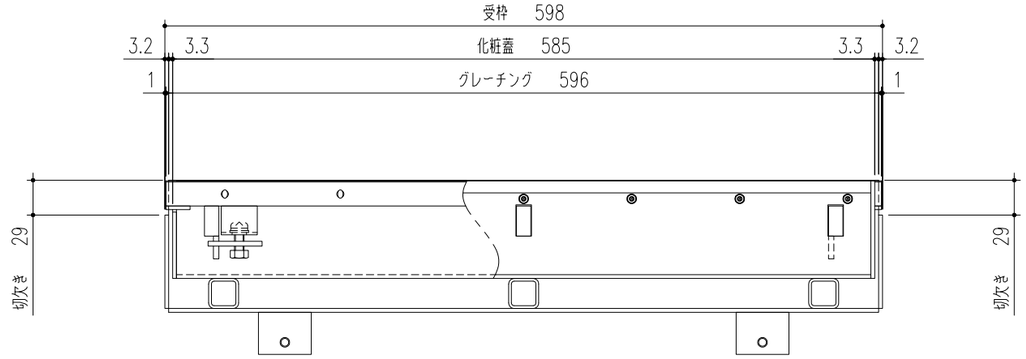

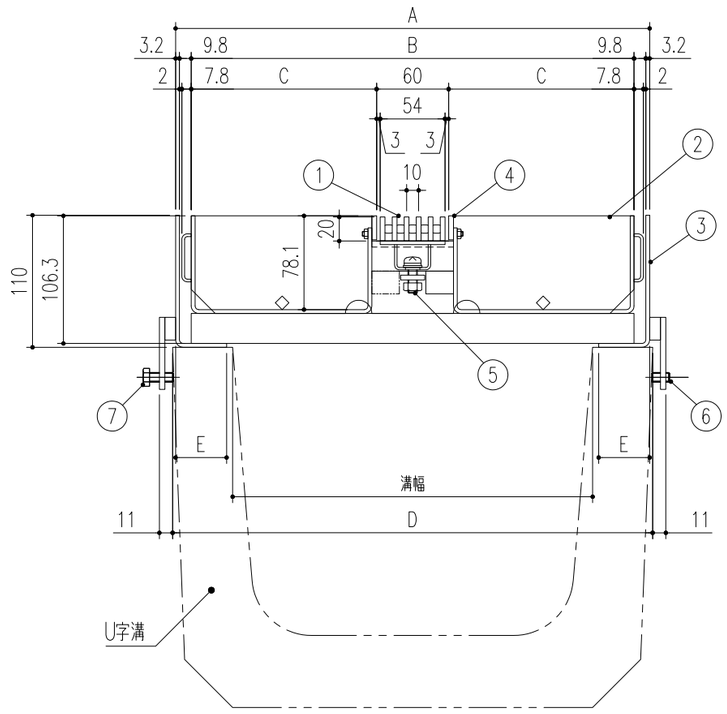

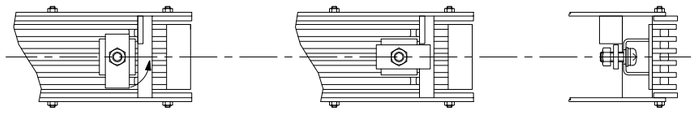

グレーチング固定部詳細図

※注記
スリット蓋は化粧蓋から取り外しができます（ロック付）。

型式記号	溝幅	A	B	C	D	E
U6SJ-2-30SC-W	300	395	369	154.5	400	42.5
U6SJ-2-24SC-W	240	325	299	119.5	330	42.5
U6SJ-2-18SC-W	180	245	219	79.5	250	35
U6SJ-2-15SC-W	150	205	179	59.5	210	35

記号	通知番号	変更内容・理由	変更数	年月日	担当	承認
3		更新		'23.01.13	朱	後藤
2	KKY-22-019	板厚変更、及び変更に伴う寸法変更		'22.04.01	後藤	近藤
1	KKY-19-029	フック部寸法変更		'19.08.30	後藤	近藤

第三角法	担当	年月日	尺度
製図	西村	'18.2.14	1/5
検図	西村	〃	
承認	近藤	〃	

名称	アーバンスリット掃除口（中央タイプ・両接続用） 荷重区分 T-2用 目地付 ステンレス製スリット蓋	図番	DR22180082-3
品名	U6SJ-2-15SC-W ~ U6SJ-2-30SC-W P=10	株式会社中部コーポレーション	