No	品名	材質	数量	備考
1	化粧蓋	鋼製	1	溶融亜鉛めっき/「K」黒色仕様・・・ケンボージンク
2	受枠	鋼製	1	溶融亜鉛めっき/「K」黒色仕様・・・ケンボージンク
3	六角穴付き止めネジ	ステンレス製	2	M8×15
4	六角ボルト	ステンレス製	2	M8×20

※ 型式記号「K」は黒色仕様を示す

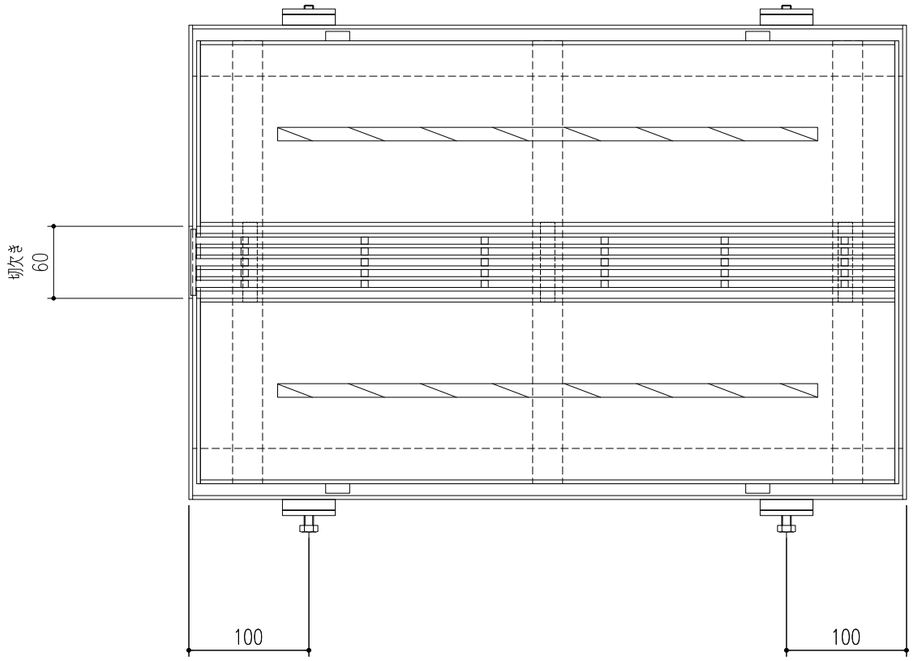

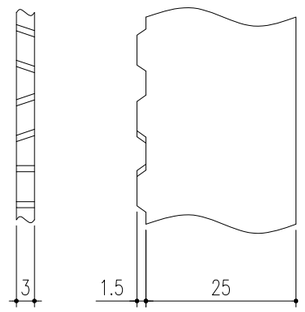

ベアリングバー詳細図

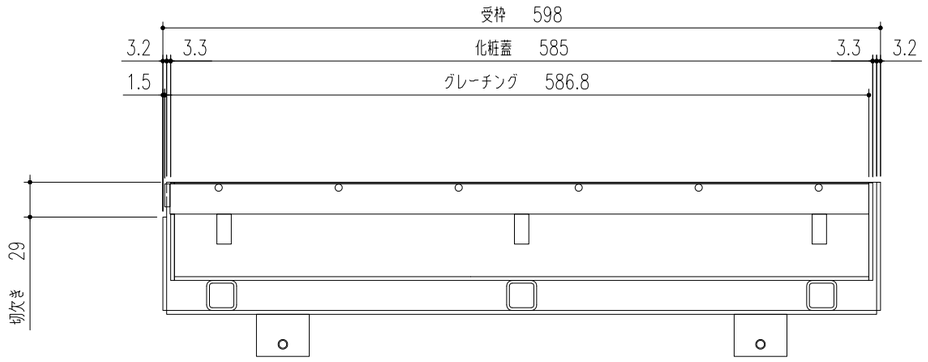

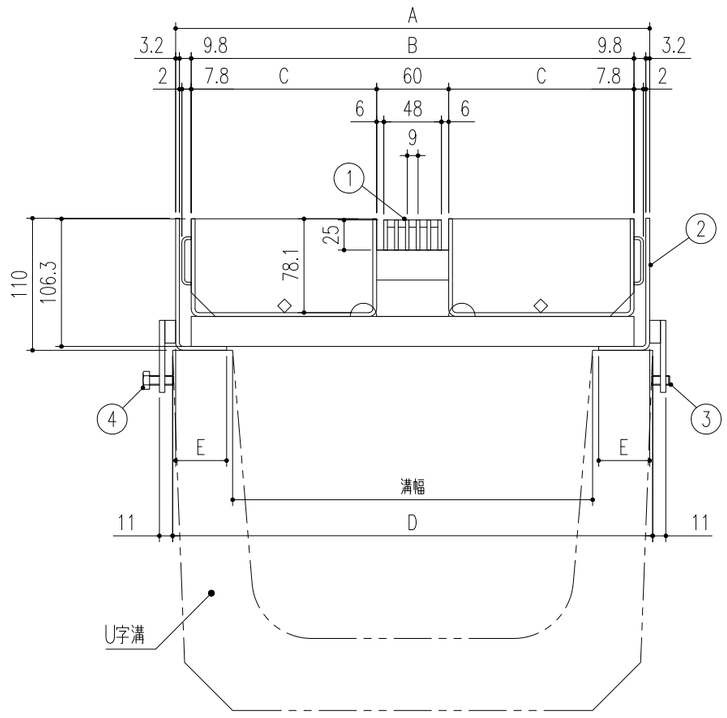

※ 左接続用・右接続用は同形状です。

U6TJ-2(K)-30C-L	U6TJ-1(K)-30C-L	左接続	300	395	369	154.5	400	42.5
U6TJ-2(K)-24C-L	U6TJ-1(K)-24C-L		240	325	299	119.5	330	42.5
U6TJ-2(K)-18C-L	U6TJ-1(K)-18C-L		180	245	219	79.5	250	35
U6TJ-2(K)-15C-L	U6TJ-1(K)-15C-L		150	205	179	59.5	210	35
U6TJ-2(K)-30C-R	U6TJ-1(K)-30C-R	右接続	300	395	369	154.5	400	42.5
U6TJ-2(K)-24C-R	U6TJ-1(K)-24C-R		240	325	299	119.5	330	42.5
U6TJ-2(K)-18C-R	U6TJ-1(K)-18C-R		180	245	219	79.5	250	35
U6TJ-2(K)-15C-R	U6TJ-1(K)-15C-R		150	205	179	59.5	210	35
型式記号		接続タイプ	溝幅	A	B	C	D	E

※注記
グレーチングは化粧蓋と一体物になっています。

記号	通知番号	変更内容・理由	変更数	年月日	担当	承認
3		更新		'23.01.13	朱	後藤
2	KKY-22-019	板厚変更、及び変更に伴う寸法変更		'22.04.01	後藤	近藤
1	KKY-19-029	フック部寸法変更		'19.08.30	後藤	近藤

第三角法	担当	年月日	尺度
製図	西村	'18.2.14	1/5
検図	西村	〃	
承認	近藤	〃	

名称: アーバンスリット掃除口(中央タイプ・左接続用・右接続用)
適用荷重 歩道用~T-2用 スチール製スリット蓋

品名: T-2用:U6TJ-2(K)-15C-L(R)~ U6TJ-2(K)-30C-L(R) P=9
歩道用:U6TJ-1(K)-15C-L(R)~ U6TJ-1(K)-30C-L(R) P=9

図番: DR22180099-3

株式会社中部コーポレーション