No	品名	材質	数量	備考
1	蓋	FCD500	1	凹凸模様　CSコート
2	受枠	鋼製	1	溶融亜鉛めっき
3	固定金具	SUS304	2	
4	六角穴付き止めネジ	ステンレス製	2	M8×15
5	六角ボルト	ステンレス製	2	M8×20

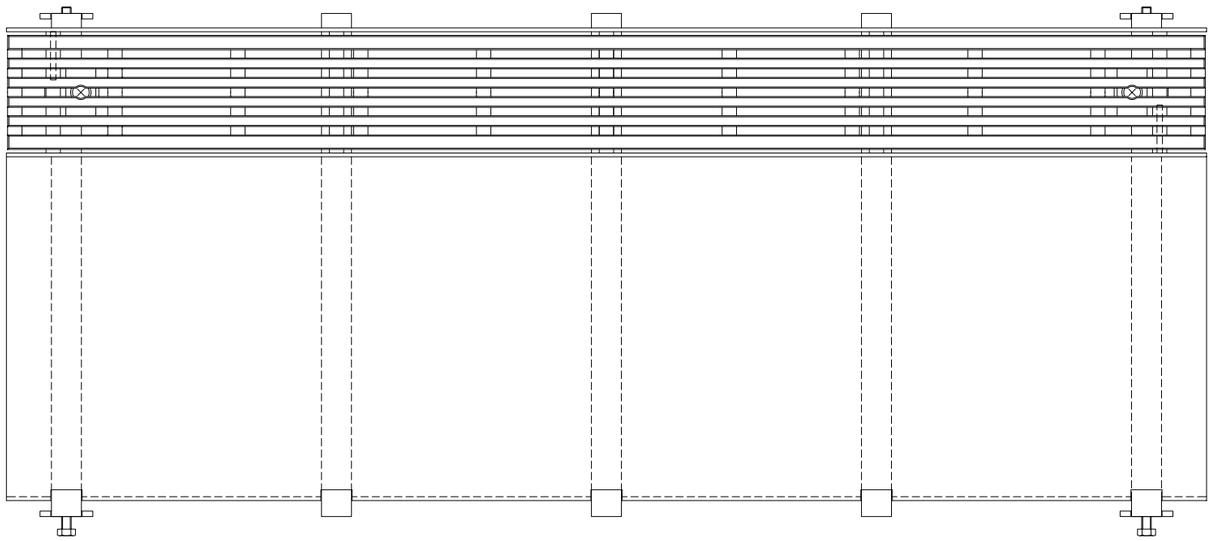

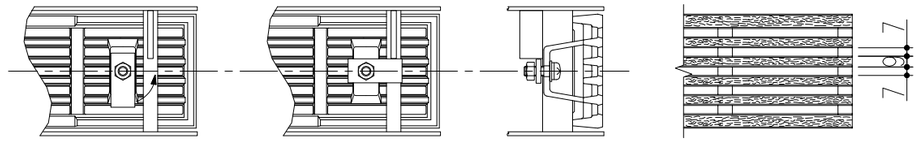

グレーチング固定部詳細図

蓋詳細図

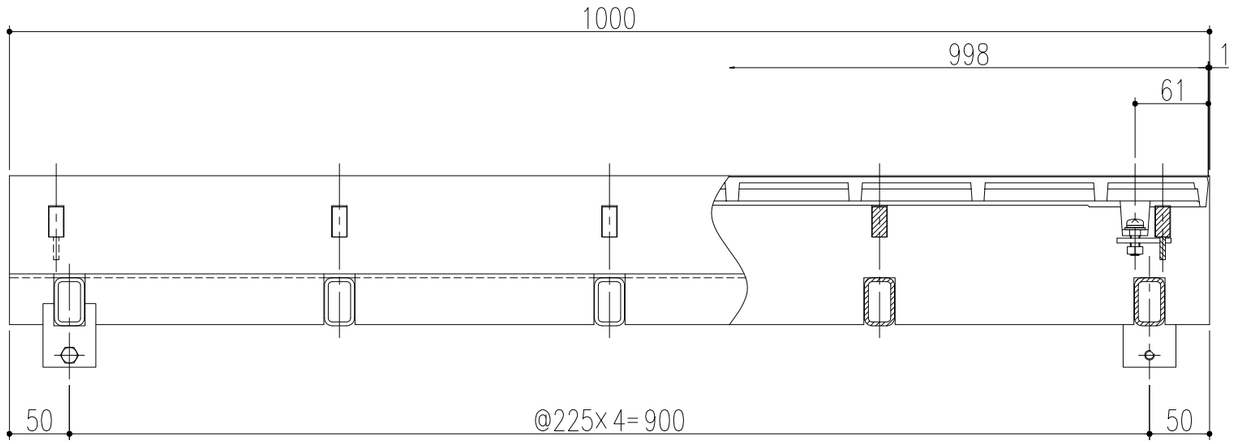

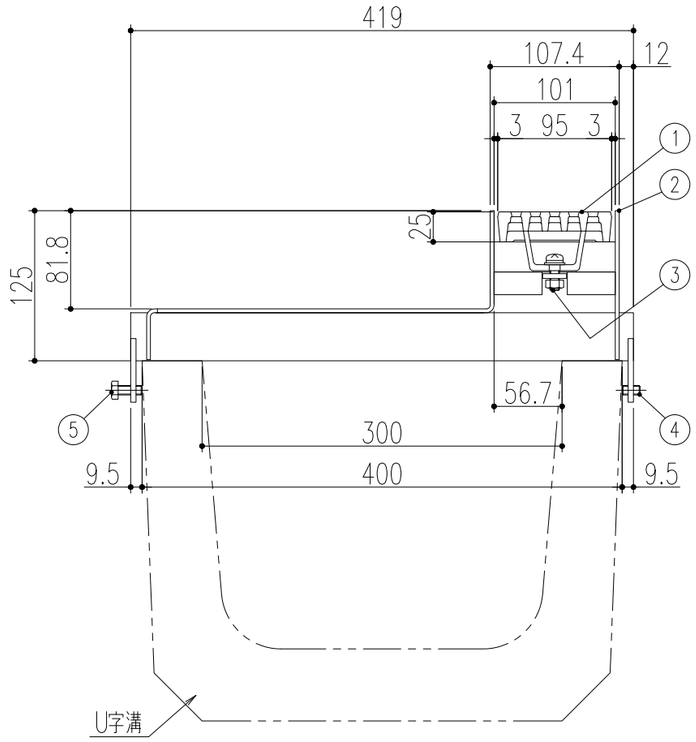

記号	変更内容・理由	年月日	担当	承認
△				
△				
1	受枠板厚変更、及び変更に伴う寸法変更	'22.6.17	後藤	近藤

第三角法		担当	年月日
	製図	後藤	'19.7.8
	検図	後藤	〃
	承認	近藤	〃

尺度 1/5 (A3)

名称：アーバンスリット（U字溝用）境界型 荷重区分　T−14　鋳鉄製溝蓋

品名：受枠　U10T−14−30　蓋　UF10D25

図番：DU62180049−1

株式会社 中部コーポレーション

特記事項・・・指示なき製作基準は製品規格による。