No	品名	材質	数量	備考
1	蓋	FCD500	1	凹凸模様　CSコート
2	受枠	鋼製	1	黒色仕上（溶融亜鉛めっき+CSコート）
3	固定金具	SUS304	2	
4	六角穴付き止めネジ	ステンレス製	2	M8×15
5	六角ボルト	ステンレス製	2	M8×20

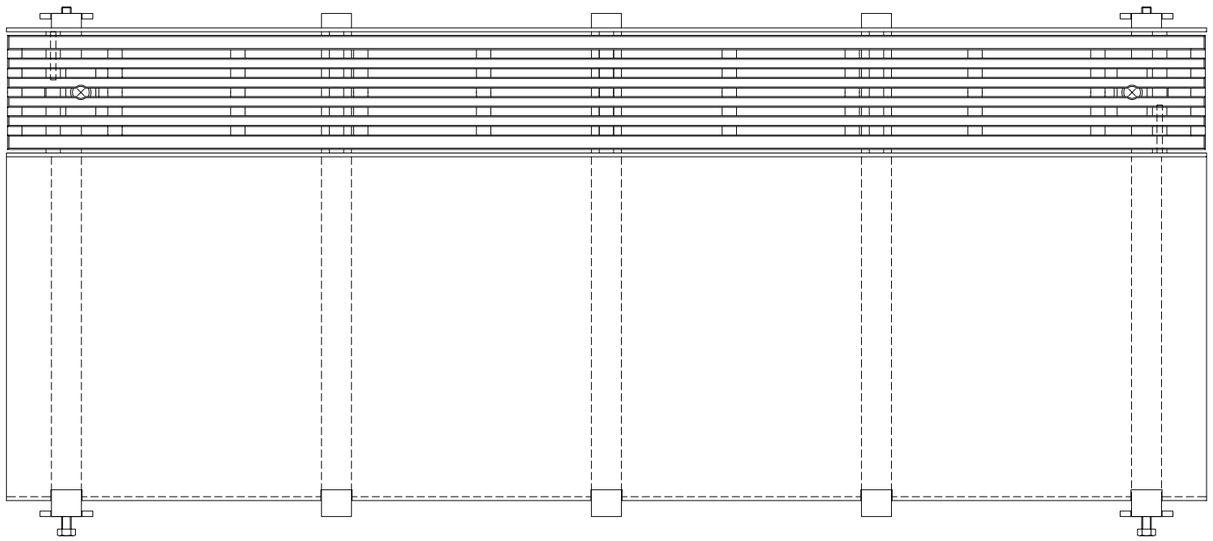

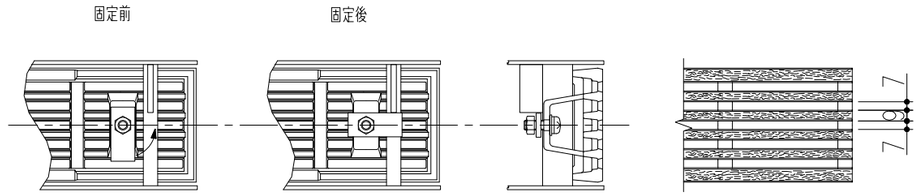

グレーチング固定部詳細図

蓋詳細図

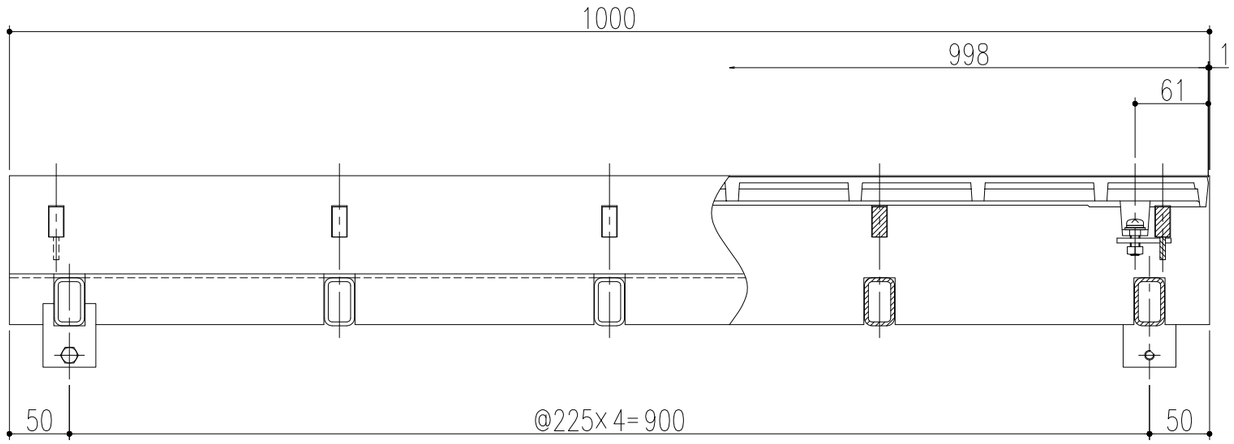

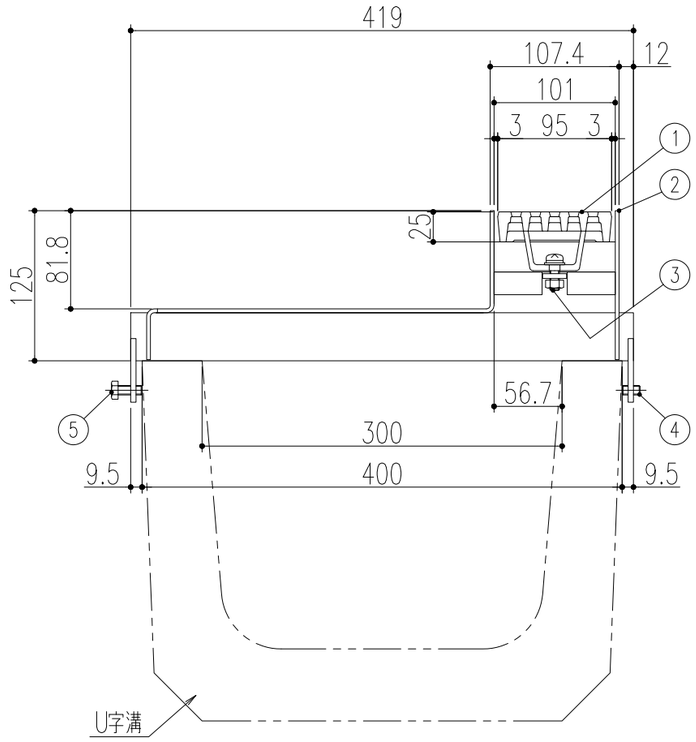

△					第三角法		担当	年月日	尺度	名称	アーバンスリット（U字溝用）境界型 荷重区分　T−14　鋳鉄製溝蓋	図番　DU62180061−1
△						製図	後藤	'19.7.8	1/5			
△1	受枠板厚変更、及び変更に伴う寸法変更	'22.6.17	後藤	近藤		検図	後藤	〃	(A3)	品名	受枠　U10T−14K−30 蓋　UF10D25	株式会社 中部コーポレーション
記号	変更内容・理由	年月日	担当	承認		承認	近藤	〃				

特記事項・・・指示なき製作基準は製品規格による。