| No | 品名 | 材質 | 数量 | 備考 |
|---|---|---|---|---|
| 1 | 蓋 | SUS304 | 1 | ローレット加工 |
| 2 | 受枠 | SUS304 | 1 | |
| 3 | 固定金具 | SUS304 | 2 | |
| 4 | 六角穴付き止めネジ | ステンレス製 | 2 | M8×15 |
| 5 | 六角ボルト | ステンレス製 | 2 | M8×20 |

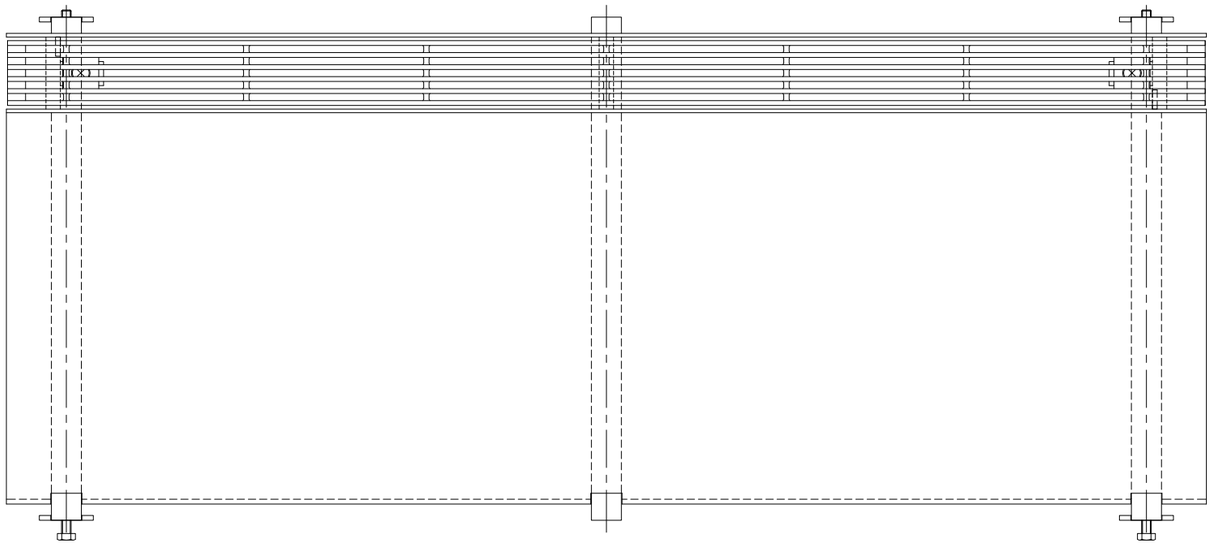

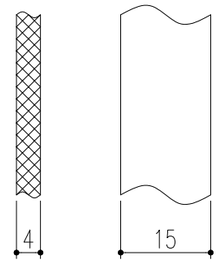


ベアリングバー詳細図

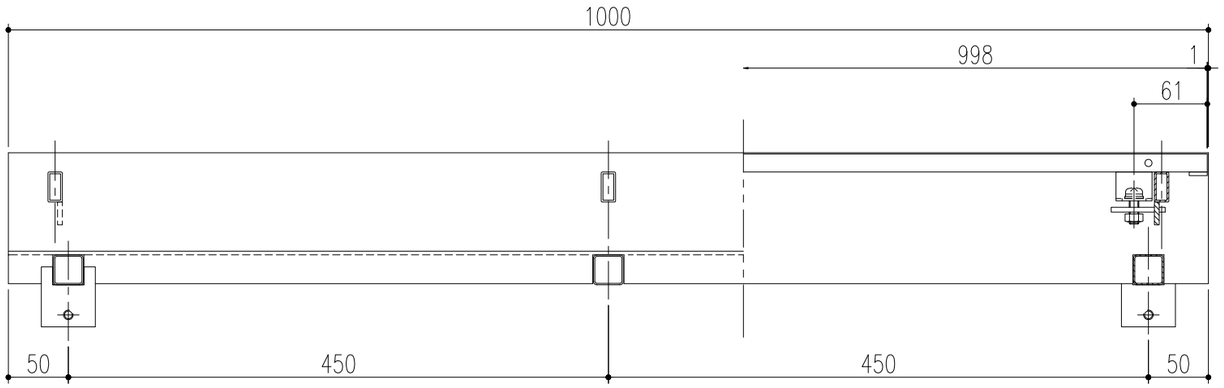


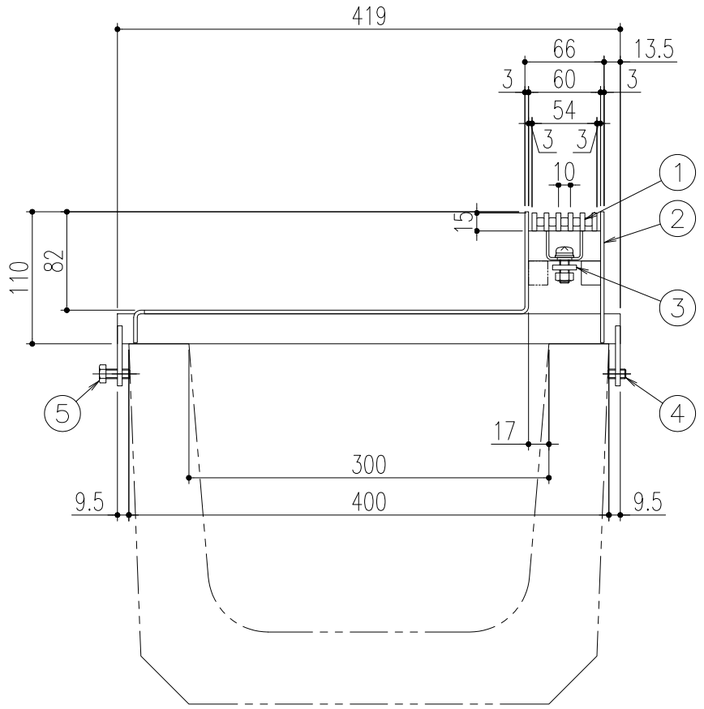


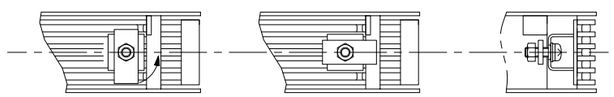


グレーチング固定部詳細図

| 記号 | 変更内容・理由 | 年月日 | 担当 | 承認 |
|---|---|---|---|---|
| △ | | | | |
| △ | | | | |
| △ | | | | |

| 第三角法 | | 担当 | 年月日 | 尺度 |
|---|---|---|---|---|
| | 製図 | 後藤 | '22.12.20 | 1/5 |
| | 検図 | 後藤 | 〃 | |
| | 承認 | 近藤 | 〃 | |

| | | | |
|---|---|---|---|
| 名称 | アーバンスリット（U字溝用）境界型<br>荷重区分　歩道用　オールステンレス製溝蓋 | 図番 | DVC2180012 |
| 品名 | 受枠　US6S-1-30<br>蓋　UF6S15 P=10 | 株式会社 中部コーポレーション | |

特記事項・・・指示なき製作基準は製品規格による。