No	品名	材質	数量	備考
1	蓋	SUS304	1	ローレット加工
2	受枠	銅製	1	溶融亜鉛めっき
3	固定金具	SUS304	2	
4	六角穴付き止めネジ	ステンレス製	2	M8×15
5	六角ボルト	ステンレス製	2	M8×20

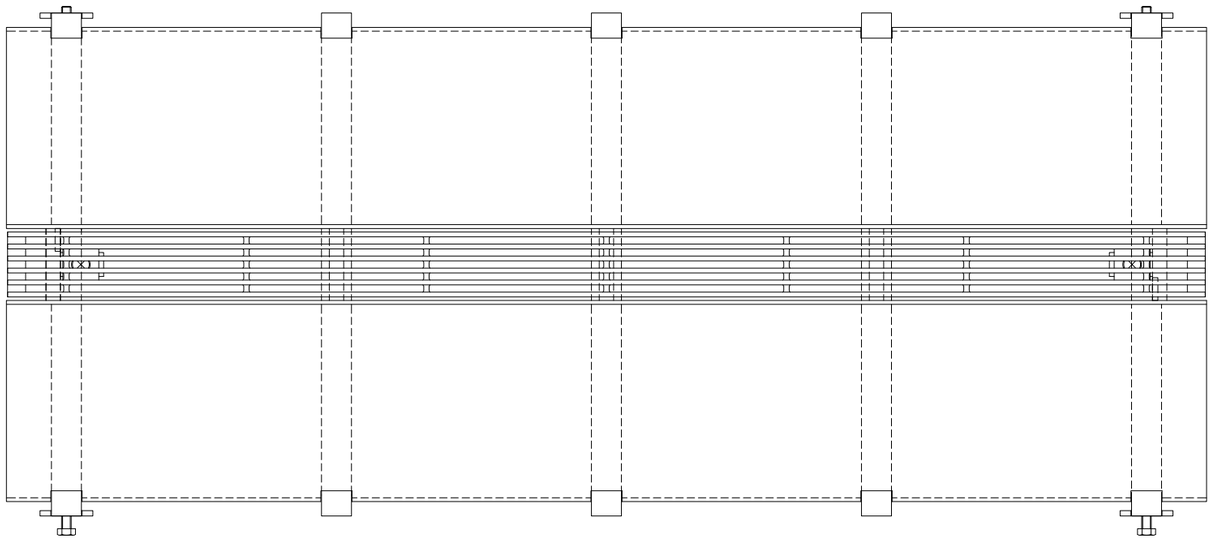

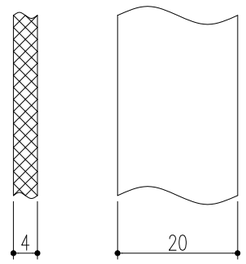

ベアリングバー詳細図

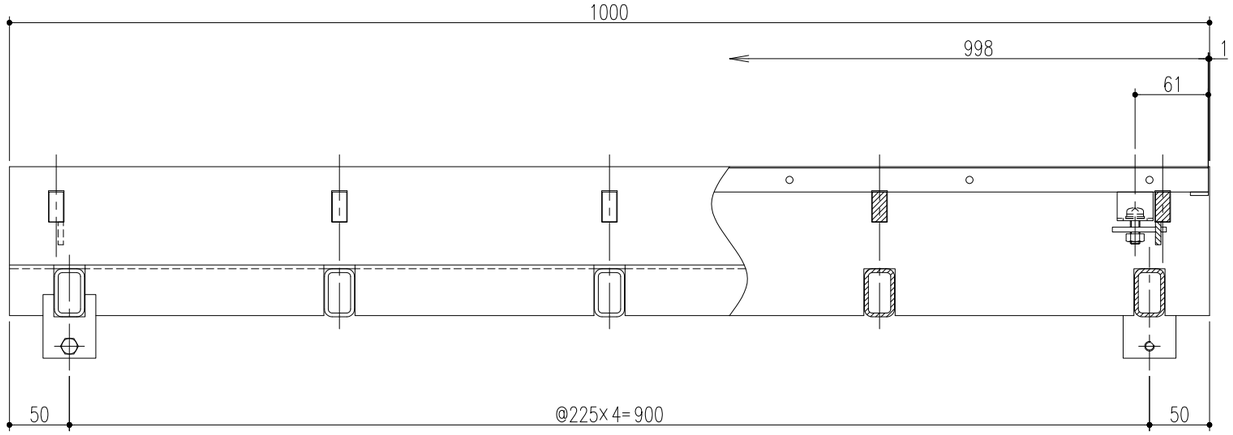

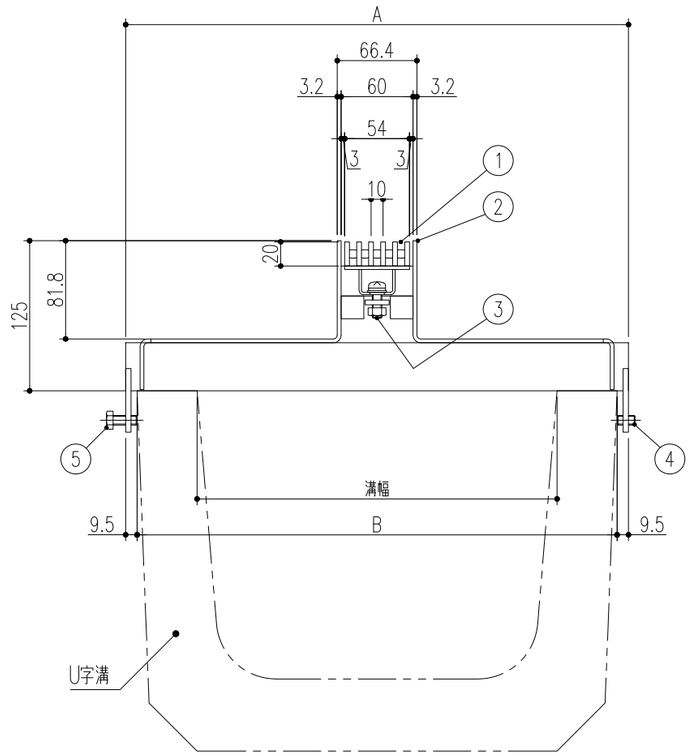

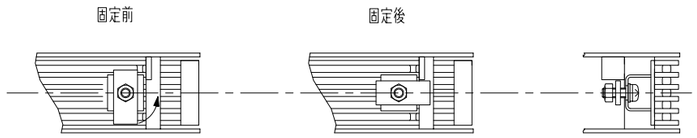

グレーチング固定部詳細図

U6S-14-30C	300	419	400	4.0kg	21.3kg
U6S-14-24C	240	349	330		18.6kg
U6S-14-18C	180	269	250		15.4kg
U6S-14-15C	150	229	210		13.9kg
型式記号	溝幅	A	B	蓋質量	枠質量

記号	通知番号	変更内容・理由	変更数	年月日	担当	承認
△						
△2		更新		'23.1.13	李	後藤
△1	KKY-22-024	受枠板厚変更、及び変更に伴う寸法変更		'22.4.1	後藤	近藤

第三角法	担当	年月日
製図	西村	'18.2.14
検図	西村	〃
承認	近藤	〃

尺度 1/5

名称: アーバンスリット（U字溝用）中央型 荷重区分 T-14 ステンレス製溝蓋

品名: 受枠 U6S-14-15C~U6S-14-30C 蓋 UF6S20 P=10

図番: DR22180019-2

株式会社中部コーポレーション