No	品名	材質	数量	備考
1	蓋	SUS304	1	ローレット加工
2	受枠	鋼製	1	溶融亜鉛めっき
3	固定金具	SUS304	2	
4	六角穴付き止めネジ	ステンレス製	2	M8×15
5	六角ボルト	ステンレス製	2	M8×20

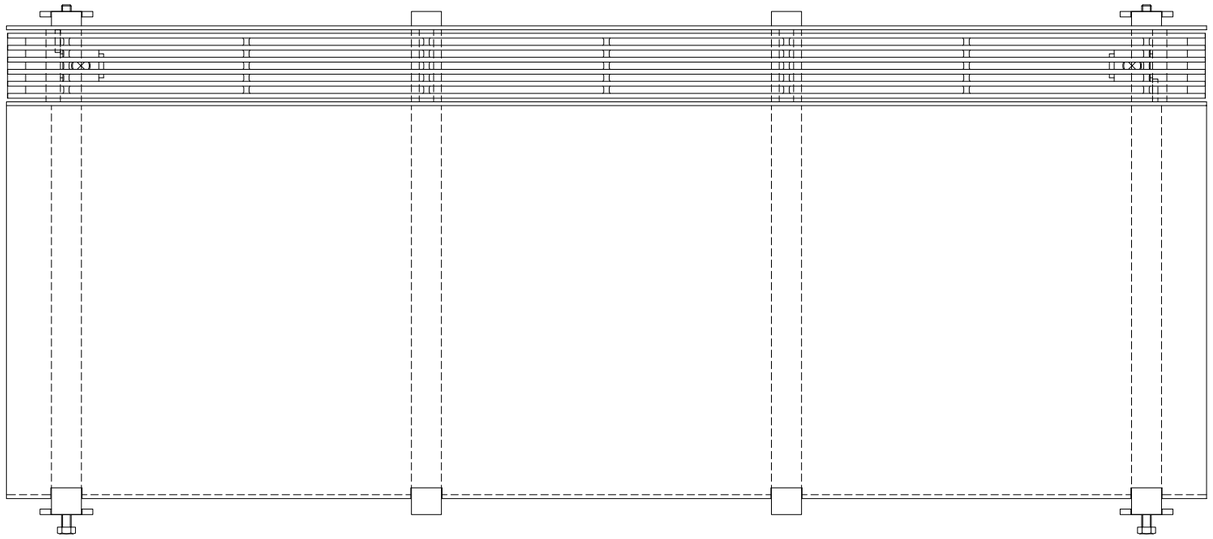

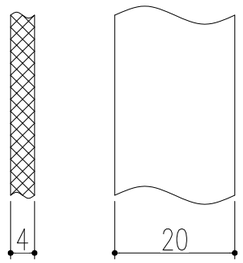

ベアリングバー詳細図

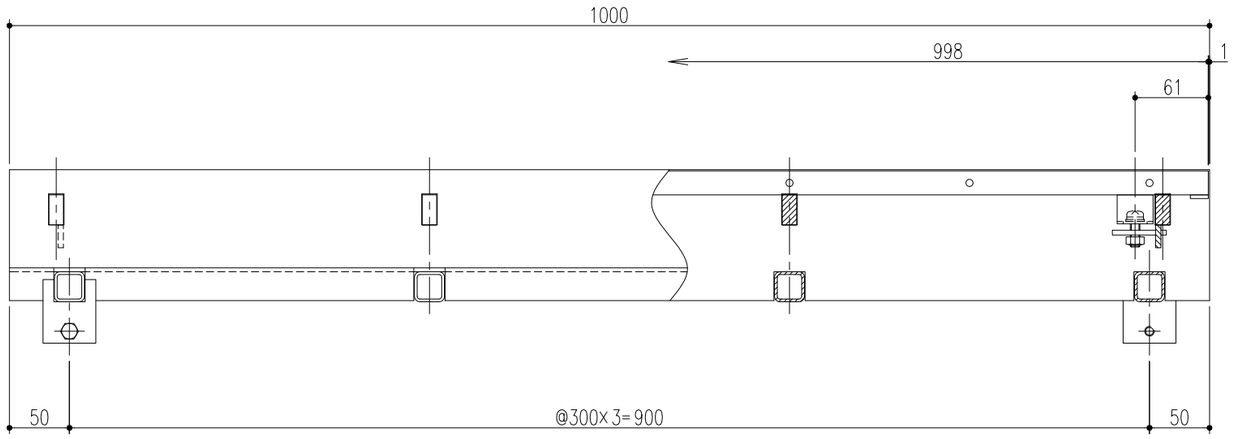

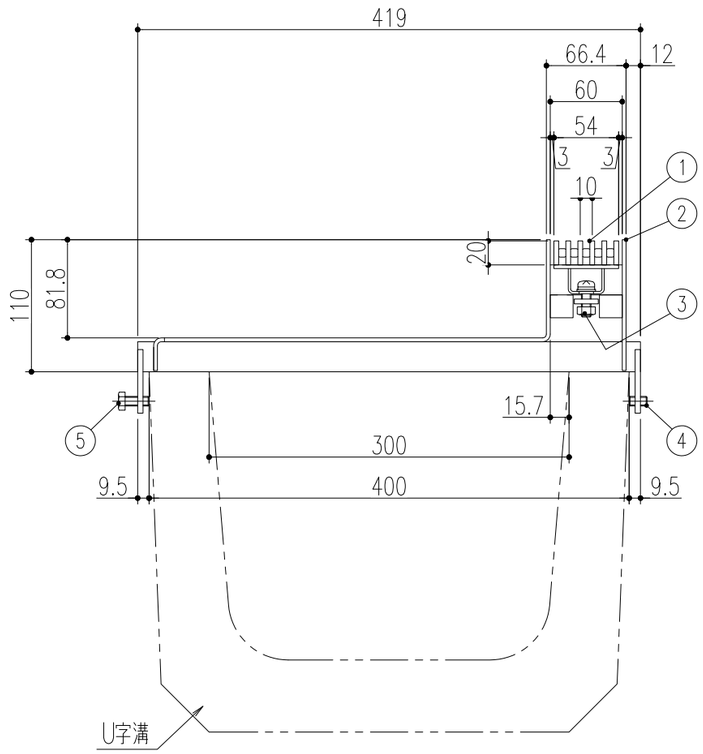

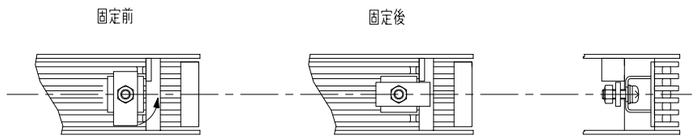

グレーチング固定部詳細図

記号	変更内容・理由	年月日	担当	承認
△				
△				
1	受枠板厚変更、及び変更に伴う寸法変更	'22.6.17	後藤	近藤

第三角法		担当	年月日
	製図	後藤	'21.6.23
	検図	後藤	〃
	承認	近藤	〃

尺度 1/5 (A3)

名称: アーバンスリット（U字溝用）境界型 荷重区分 T-2 ステンレス製溝蓋

品名: 受枠 U6S-2-30 蓋 UF6S20 P=10

図番: DU62180101-1

株式会社 中部コーポレーション

特記事項・・・指示なき製作基準は製品規格による。