No	品名	材質	数量	備考
1	蓋	SUS304	1	ローレット加工
2	受枠	SUS304	1	
3	固定金具	SUS304	2	
4	六角穴付き止めネジ	ステンレス製	2	M8×15
5	六角ボルト	ステンレス製	2	M8×20

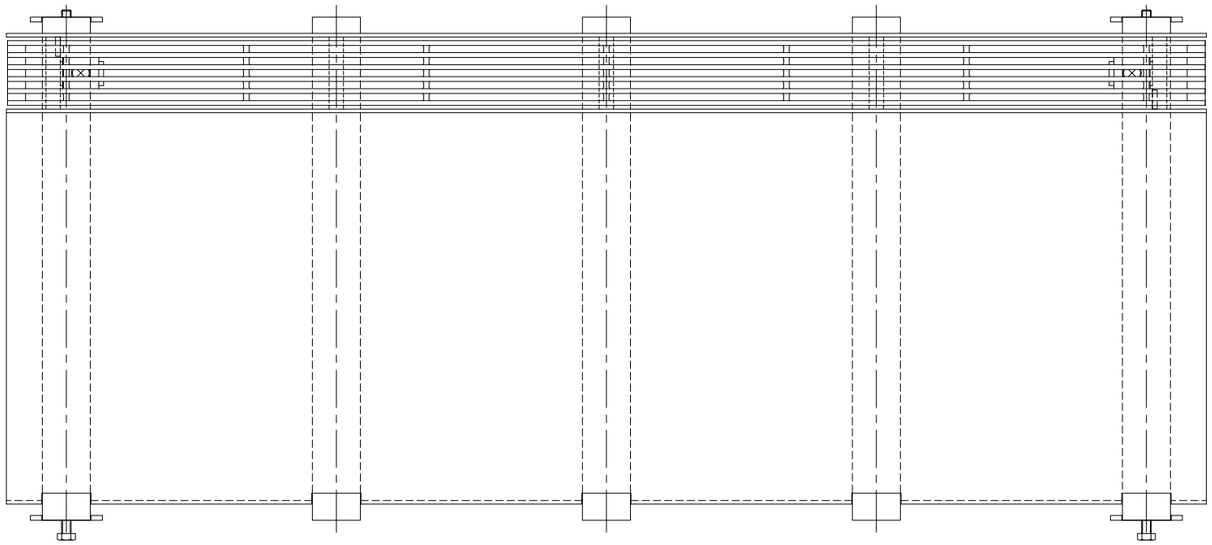

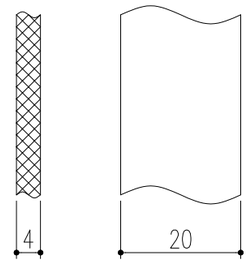

ベアリングバー詳細図

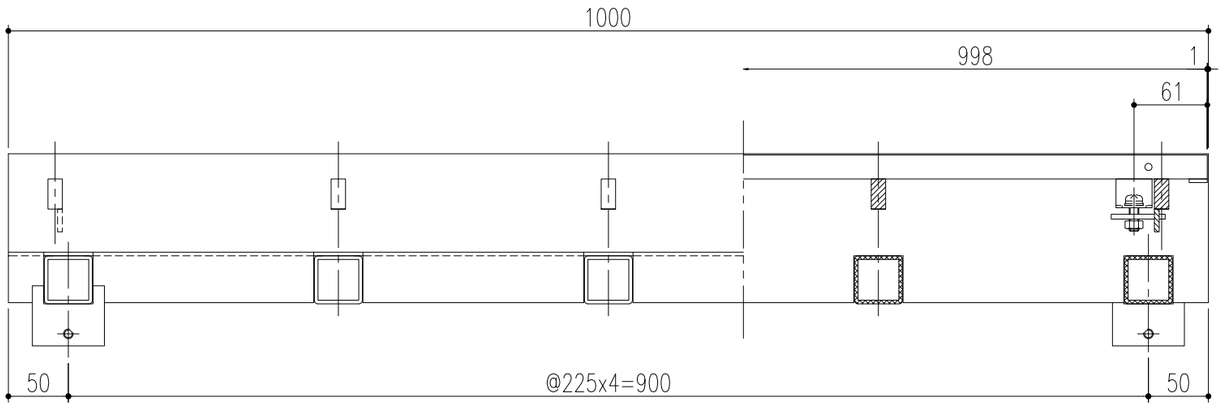

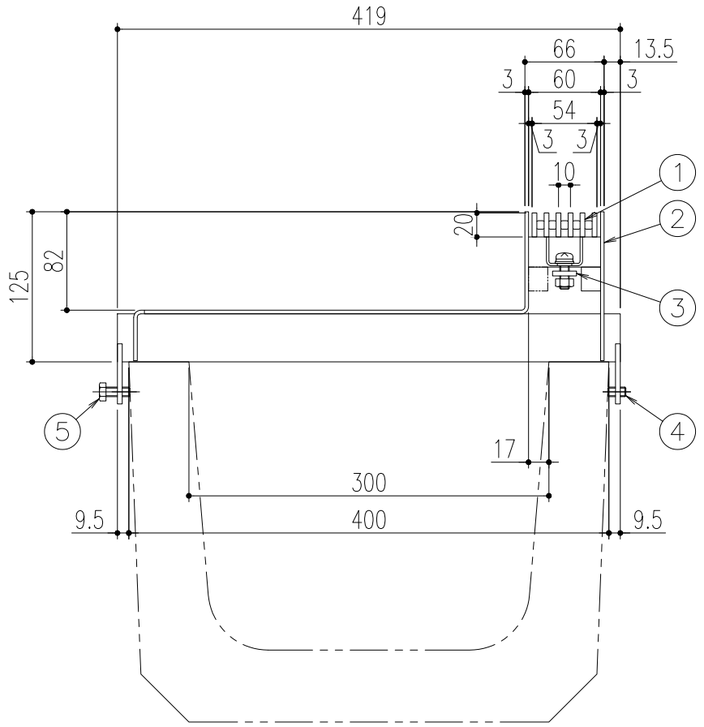

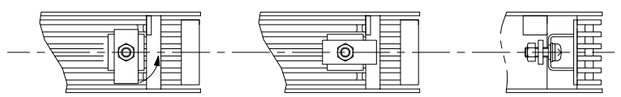

グレーチング固定部詳細図

△					第三角法		担当	年月日	尺度	名称	アーバンスリット（U字溝用）境界型 荷重区分 T-14 オールステンレス製溝蓋	図番	DVC2180004
△						製図	後藤	'22.12.20	1/5				
△						検図	後藤	〃	(A3)	品名	受枠 US6S-14-30 蓋 UF6S20 P=10	株式会社 中部コーポレーション	
記号	変更内容・理由	年月日	担当	承認		承認	近藤	〃					

特記事項・・・指示なき製作基準は製品規格による。