No	品名	材質	数量	備考
1	蓋	SS400	1	Vギザ　溶融亜鉛めっき／「K」黒色仕上（溶融亜鉛めっき＋黒塗装）
2	受枠	鋼製	1	溶融亜鉛めっき／「K」黒色仕上（溶融亜鉛めっき＋CSコート）
3	固定金具	SUS304	2	
4	六角穴付き止めネジ	ステンレス製	2	M8×15
5	六角ボルト	ステンレス製	2	M8×20

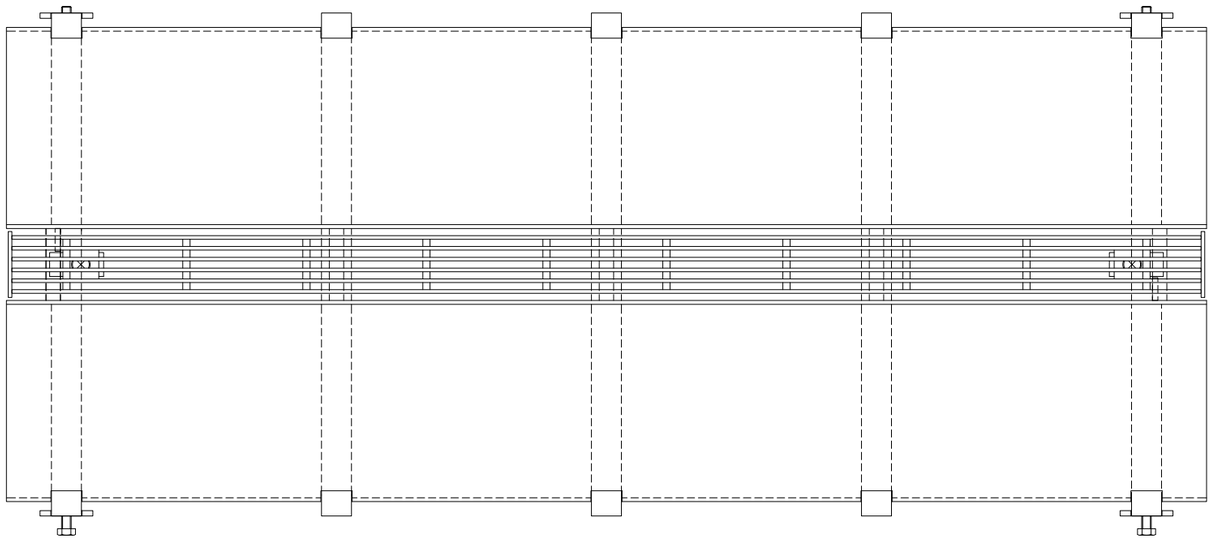

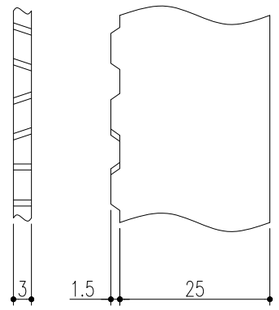

ベアリングバー詳細図

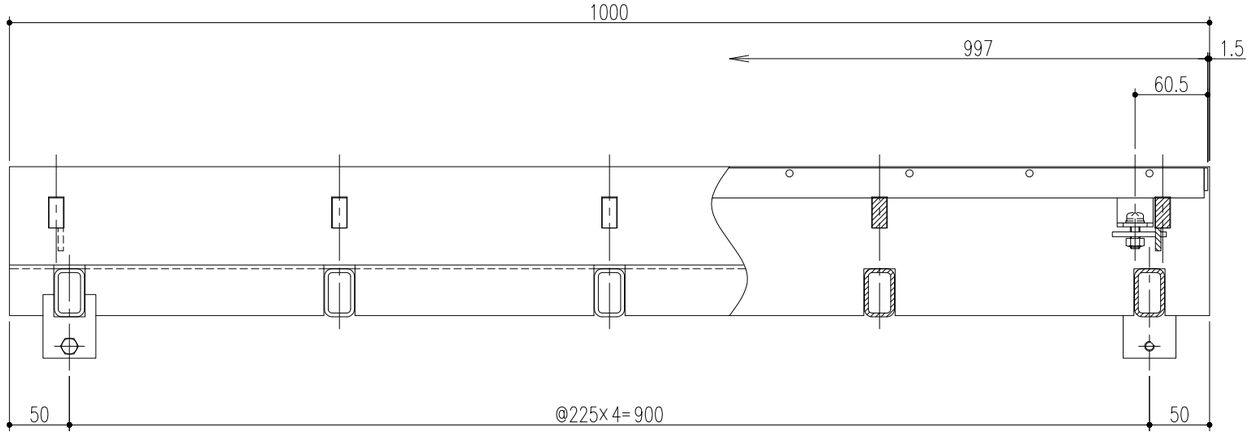

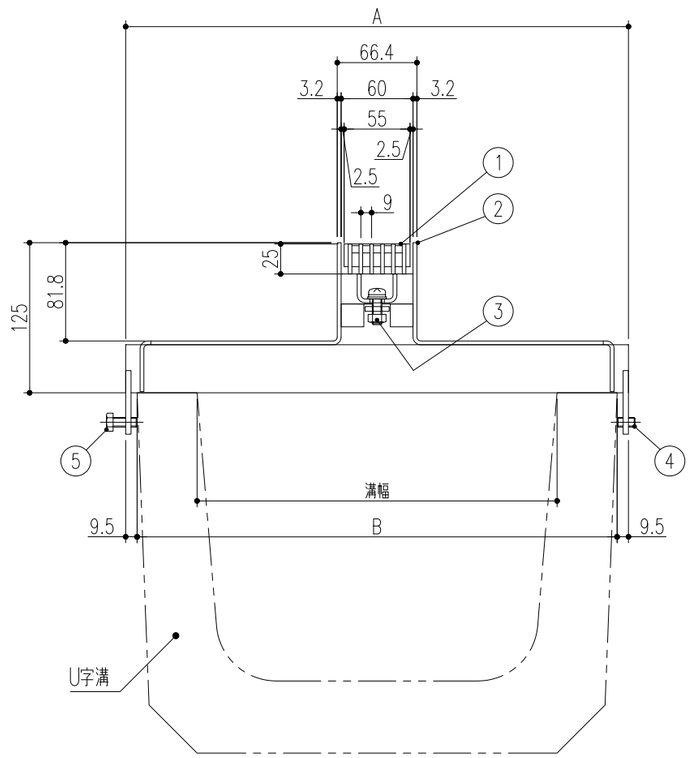

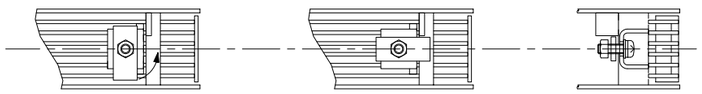

グレーチング固定部詳細図

※ 型式記号「K」は黒色仕様を示す

型式記号	溝幅	A	B	蓋質量	枠質量
U6T-14(K)-30C	300	419	400	4.0kg	21.3kg
U6T-14(K)-24C	240	349	330		18.6kg
U6T-14(K)-18C	180	269	250		15.4kg
U6T-14(K)-15C	150	229	210		13.9kg

記号	通知番号	変更内容・理由	変更数	年月日	担当	承認
4	KKY-25-014	表面処理変更（ケンボージンク処理→黒色仕上げ）		'25.5.30	後藤	近藤
3		更新		'23.1.13	李	後藤
2	KKY-22-024	受枠板厚変更、及び変更に伴う寸法変更		'22.4.1	後藤	近藤

第三角法	担当	年月日	尺度
製図	西村	'18.2.14	1/5
検図	西村	〃	
承認	近藤	〃	

名称	アーバンスリット（U字溝用）中央型 荷重区分　T-14　スチール製溝蓋	図番	DR22180016-4
品名	受枠　U6T-14(K)-15C~U6T-14(K)-30C 蓋　UF6T25(K)　P=9	株式会社中部コーポレーション	