No	品名	材質	数量	備考
1	枠	鋼製	1	溶融亜鉛めっき
2	六角穴付き止めネジ	ステンレス製	2	M8×15
3	六角ボルト	ステンレス製	2	M8×20

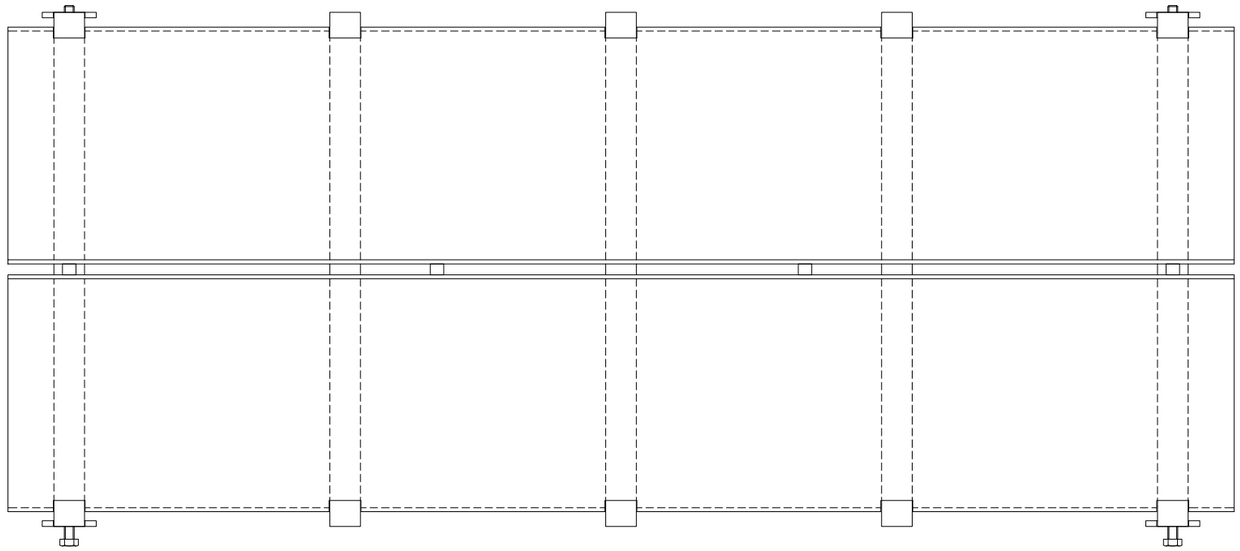

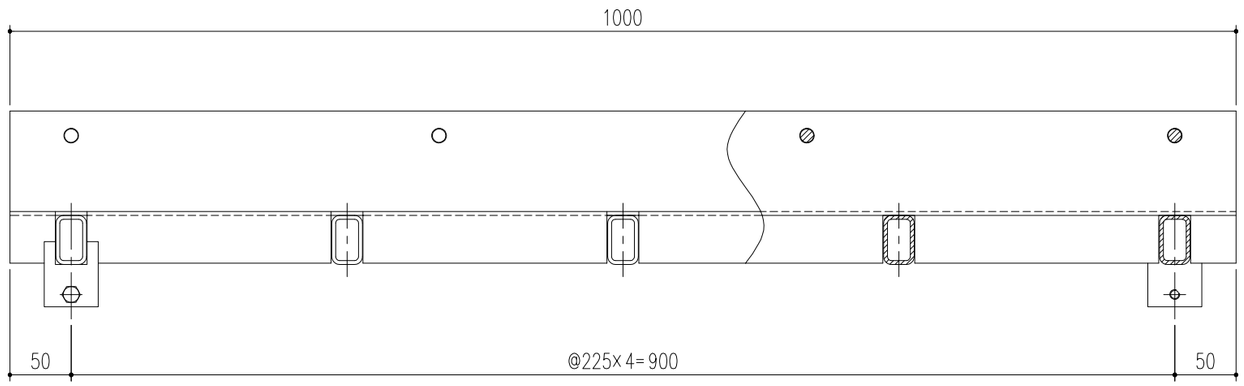

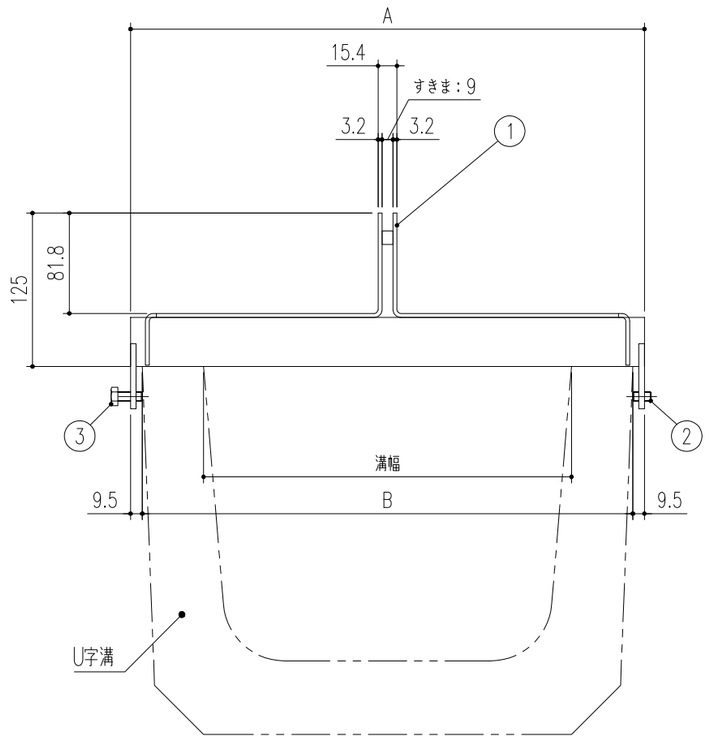

300	UL9-14-30C	419	400
240	UL9-14-24C	349	330
180	UL9-14-18C	269	250
150	UL9-14-15C	229	210
溝幅	型式記号	A	B

記号	変更内容・理由	年月日	担当	承認
△				
△				
1	仕様変更	'23.4.18	黒田	近藤

第三角法		担当	年月日	尺度
	製図	黒田	'17.11.8	1/5
	検図	黒田	〃	
	承認	近藤	〃	

名称	アーバンスリット（U字溝用）中央タイプ【スリット9mm】 適用荷重　T-14	図番	DQA2180001-1
品名	枠：UL9-14-15C ~ UL9-14-30C	株式会社 中部コーポレーション	

特記事項・・・指示なき製作基準は製品規格による。