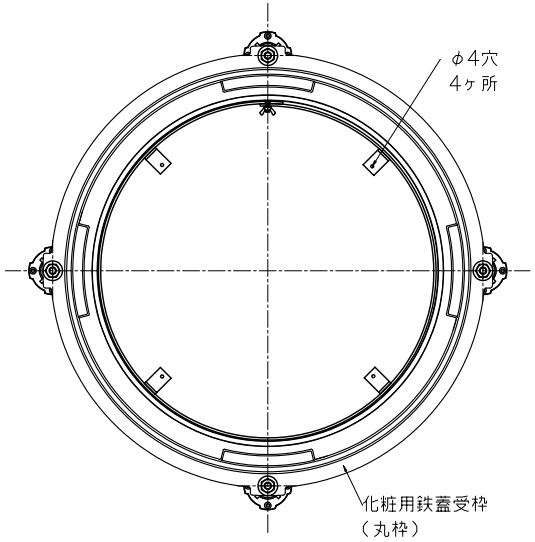


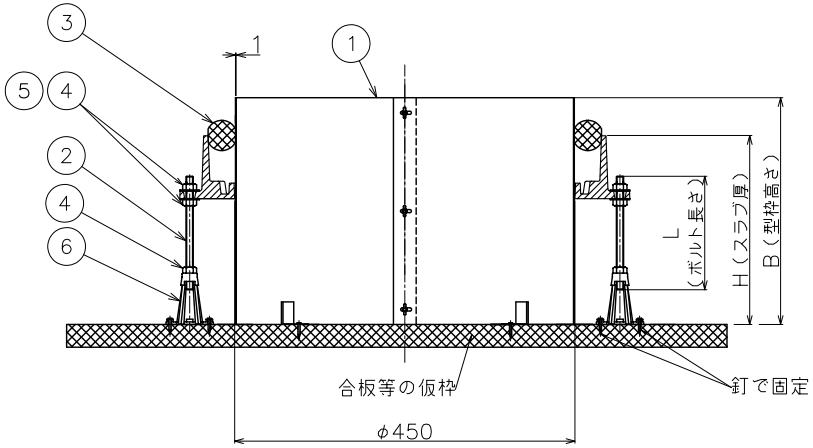


| | | | | | |
|---|---|---|---|---|---|
| MCR−DNS<br>MCR−1NS<br>MCR−2NS | 450 | 301~350 | 250 | 400 | W3/8 |
| | | 251~300 | 200 | 350 | |
| | | 201~250 | 150 | 300 | |
| | | 174~200 | 100 | 250 | |
| MCR−D<br>MCR−1<br>MCR−2 | 450 | 301~350 | 250 | 400 | W3/8 |
| | | 251~300 | 200 | 350 | |
| | | 201~250 | 150 | 300 | |
| | | 169~200 | 100 | 250 | |
| 適応型式 | 呼称 | H（スラブ厚） | ボルト長さL | B | ボルトサイズ |

＊ご注文の際は、H寸法（スラブ厚）をご指示ください。
＊化粧用鉄蓋 枠・蓋は含んでおりません。
＊本図は化粧鉄蓋のMCR−1−450用枠作図してあります。
＊固定用の釘は含んでおりません。

| 品番 | 部品名 | 数量 | 材質 | 表面処理 | 備考 |
|---|---|---|---|---|---|
| 6 | 台座 | 4 | 樹脂 | | W3/8 |
| 5 | 平座金 | 一式 | SS400 | ユニクロメッキ | W3/8 |
| 4 | 六角ナット | 一式 | SS400 | ユニクロメッキ | W3/8 |
| 3 | 養生材 | 一式 | ポリエチレン | | φ40 |
| 2 | 位置決めボルト | 4 | SS400 | ユニクロメッキ | W3/8 |
| 1 | 型枠 | 1 | SPCC | 亜鉛めっき | 平座金・蝶ナット付 |

| 第三角法 | | 担当 | 年月日 | 尺度 | 品名 | 打込型枠セット　化粧鉄蓋　丸枠用 | 図番 | LU02170023 |
|---|---|---|---|---|---|---|---|---|
| | 製図 | 江上 | ’21.1.13 | 1/10 | | | | |
| | 検図 | 伊藤 | ’21.1.13 | | 型式 | UTMR−450 | 株式会社中部コーポレーション | |
| | 承認 | 伊藤 | ’21.1.13 | | | | | |

’24.5.28　更新　中村