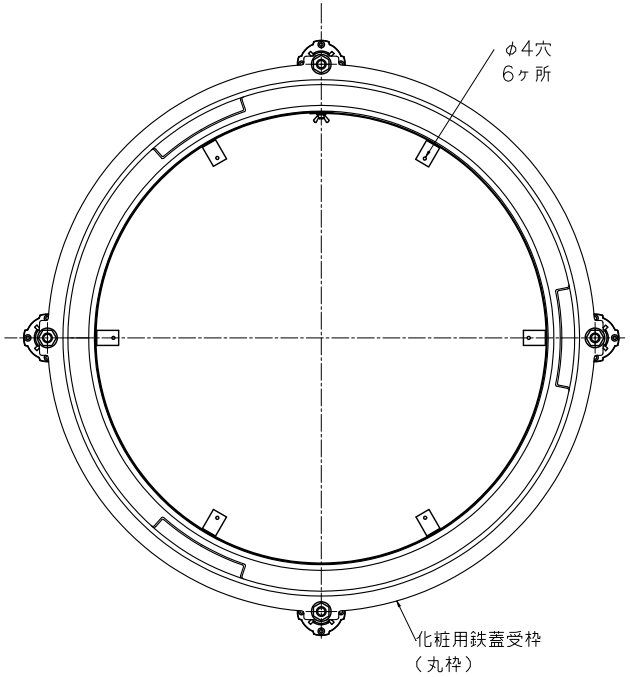

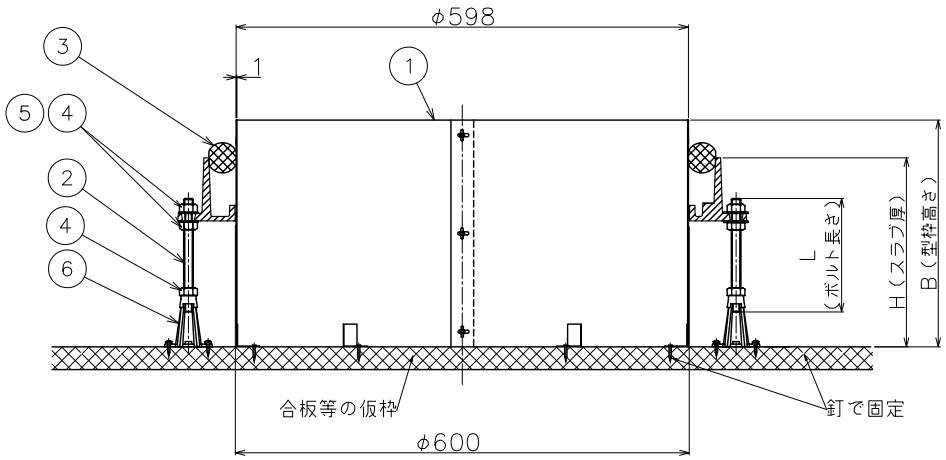

MCR−DNS MCR−1NS MCR−2NS	600	301~350	250	400	W1/2
		251~300	200	350	
		201~250	150	300	
		179~200	100	250	
MCR−D MCR−1 MCR−2	600	301~350	250	400	W1/2
		251~300	200	350	
		201~250	150	300	
		174~200	100	250	
適応型式	呼称	H（スラブ厚）	ボルト長さL	B	ボルトサイズ

＊化粧用鉄蓋 枠・蓋は含んでおりません。
＊本図は化粧鉄蓋のMCR−1−600用枠が作図してあります。
＊固定用の釘は含んでおりません。
＊ご注文の際は、H寸法（スラブ厚）をご指示ください。

品番	部品名	数量	材質	表面処理	備考
6	台座	4	樹脂		W1/2
5	平座金	一式	SS400	ユニクロメッキ	W1/2
4	六角ナット	一式	SS400	ユニクロメッキ	W1/2
3	養生材	一式	ポリエチレン		φ40
2	位置決めボルト	4	SS400	ユニクロメッキ	W1/2
1	型枠	1	SPCC	亜鉛めっき	平座金・蝶ナット付

第三角法		担当	年月日	尺度	品名	打込型枠セット　化粧鉄蓋　丸枠用	図番	LU02170022
	製図	江上	’21.1.13	1/10				
	検図	伊藤	’21.1.13		型式	UTMR−600	株式会社中部コーポレーション	
	承認	伊藤	’21.1.13					

’24.5.28　更新　中村