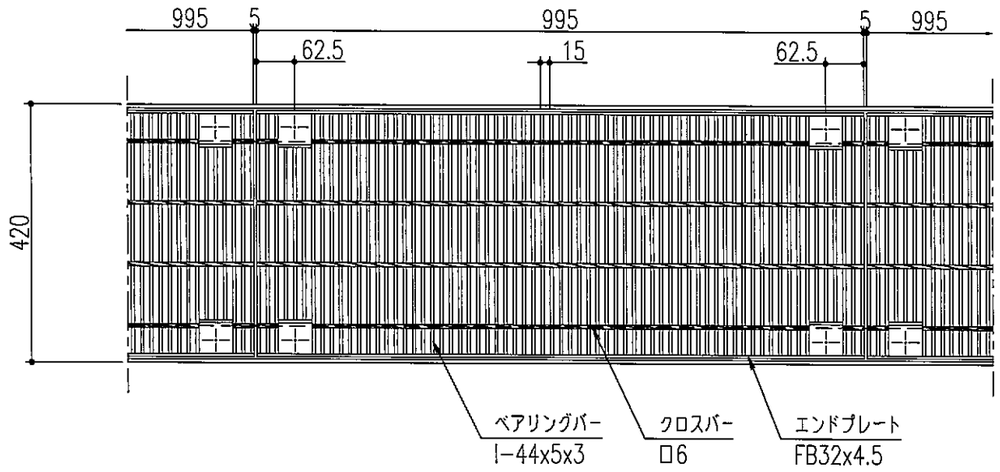

平面詳細図 S=1/10

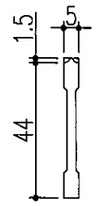

ベアリングバー 詳細図

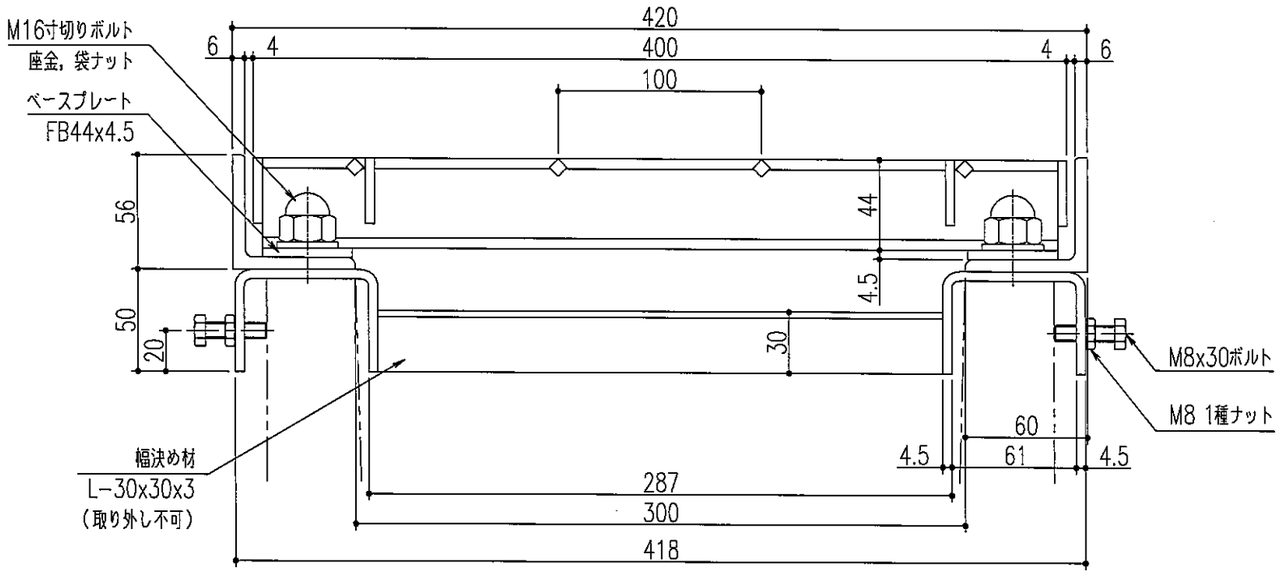

断面詳細図 S=1/3

仕様

鋼製溝蓋 VG1HBB 544−3A
材質：SS400
表面処理：溶融亜鉛めっき
U字溝用受枠 GL−CB 44−30
材質：SS400
表面処理：錆止め塗装
又は溶融亜鉛めっき
(ボルト類は電気めっき)

特記事項。。。指示なき製作基準は製品規格による。

記号	変更内容・理由	年月日	担当	承認
△				
△				
△				

第三角法		担当	年月日	尺度
	製図	胡	'11.7.15	1/10
	検図	西村	'11.7.26	
	承認	西村	'11.7.26	

名称	−	図番	SK5313B076
品名	VG1HBB 544−3A / GL−CB 44−30	株式会社中部コーポレーション	