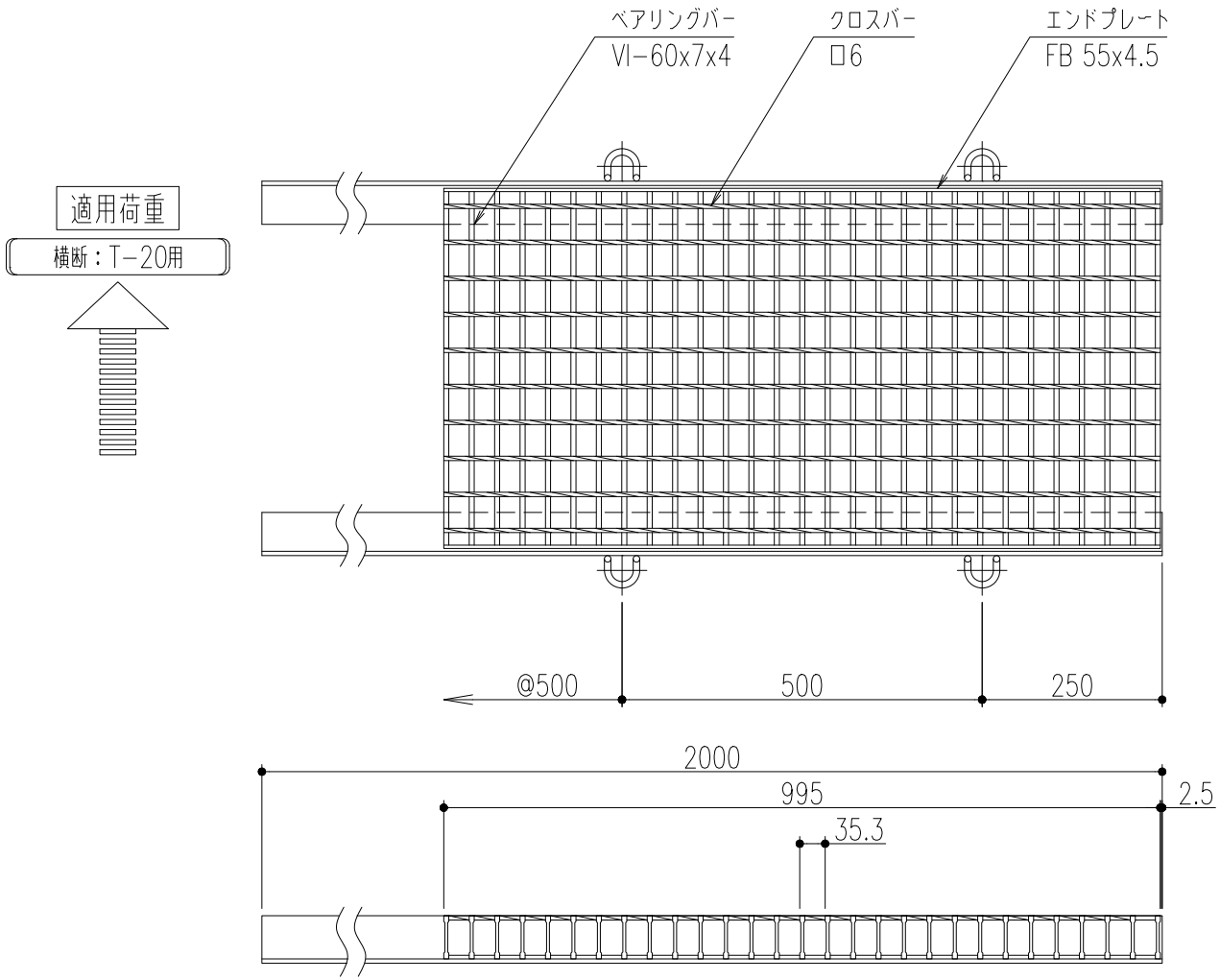

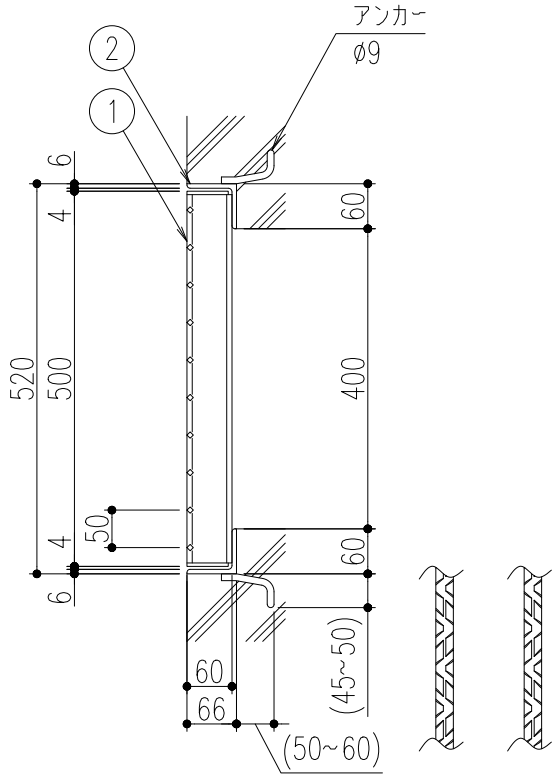

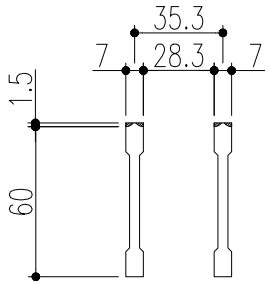

ベアリングバー　詳細図

品番	名称	質量	材質	表面処理	備考
2	受枠	11.8 kg/本	SS400	錆止め塗装(黒)	
1	蓋	42.0 kg/枚	SS400	溶融亜鉛めっき	ギザギザタイプ

記号	変更内容・理由	年月日	担当	承認
△				
△				
△				

第三角法		担当	年月日
	製図	黄	'18.5.7
	検図	胡	〃
	承認	西村	〃

尺度 1/10

名称：横断溝用スチールグレーチング

品名：蓋：VG5B60-4
受枠：GT-1-60

図番：SSAABN0040

株式会社中部コーポレーション

特記事項・・・指示なき製作基準は製品規格による。