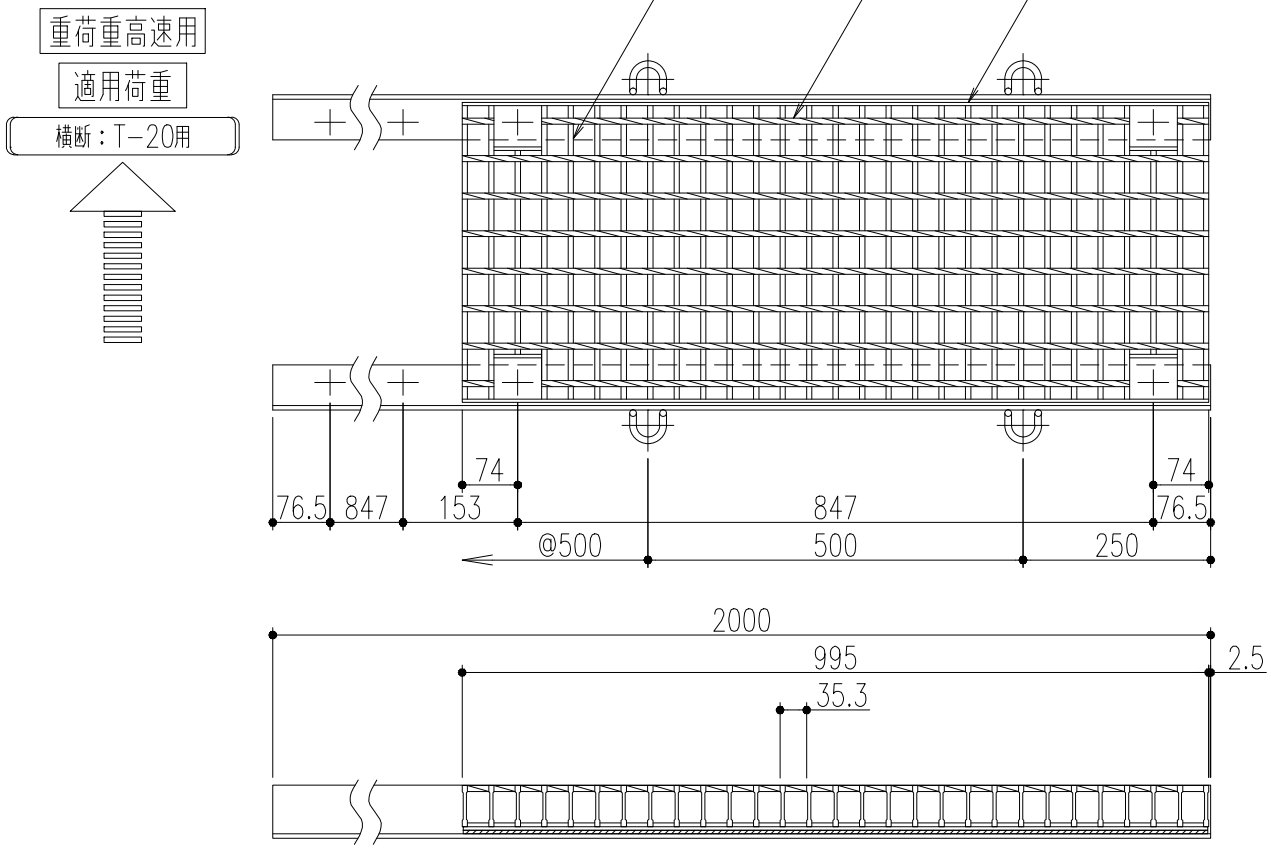

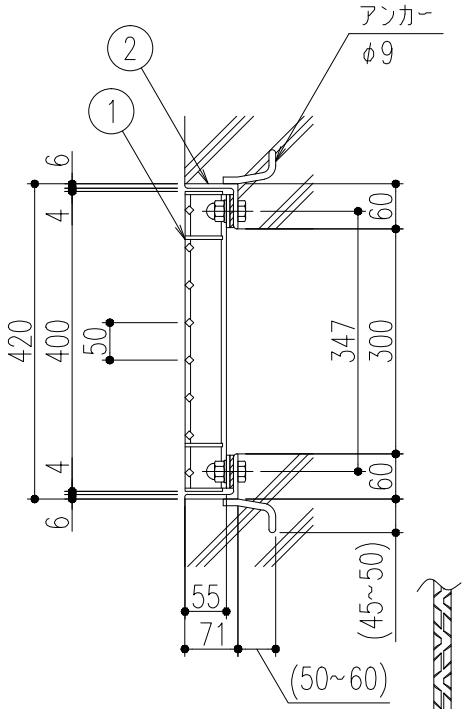

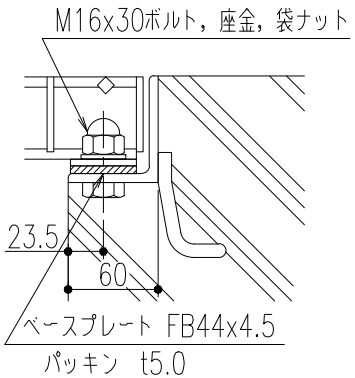

ボルト固定　詳細図

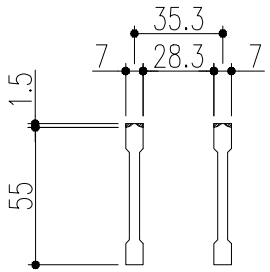

ベアリングバー　詳細図

品番	名称	質量	材質	表面処理	備考
2	受枠	12.5 kg/本	SS400	錆止め塗装(黒)	
1	蓋	34.3 kg/枚	SS400	溶融亜鉛めっき	ギザギザタイプ

記号	変更内容・理由	年月日	担当	承認
△				
△				
△				

第三角法		担当	年月日
	製図	朱	'19.8.16
	検図	胡	〃
	承認	後藤	〃

尺度 1/10

名称：重荷重高速用ボルト固定グレーチング

品名：蓋：VG5BB55−3B
受枠：GT−2−55B

図番：SSADBM0030

株式会社中部コーポレーション

特記事項・・・指示なき製作基準は製品規格による。