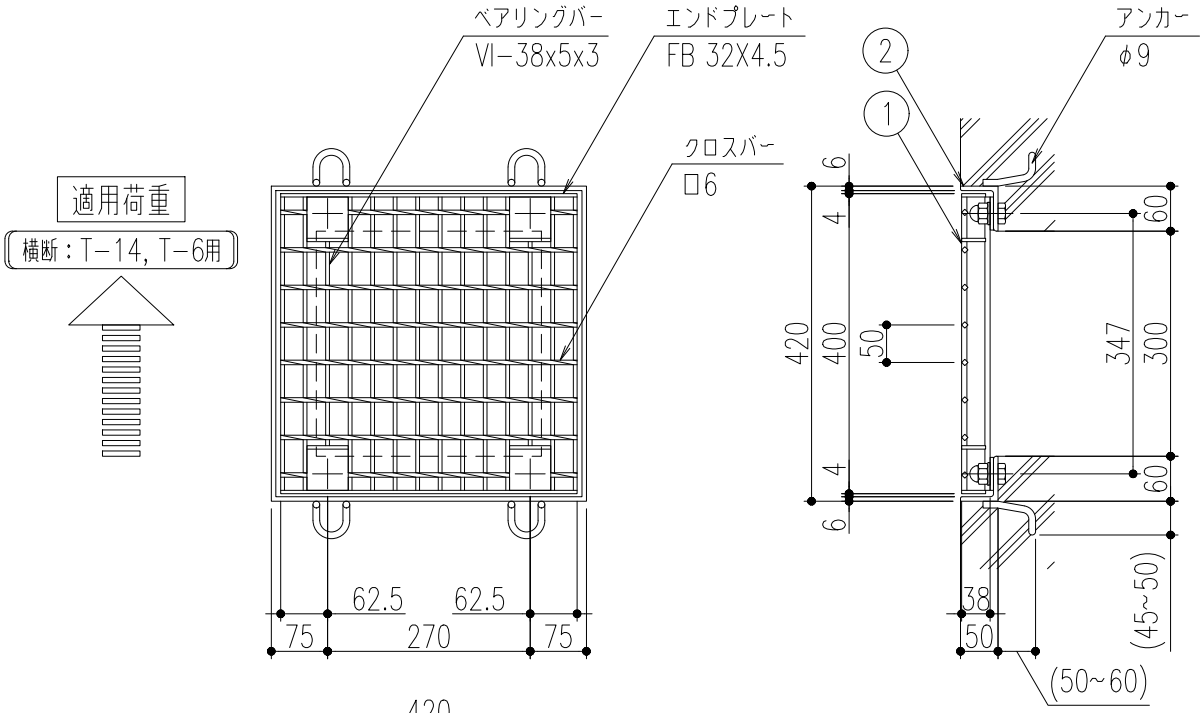

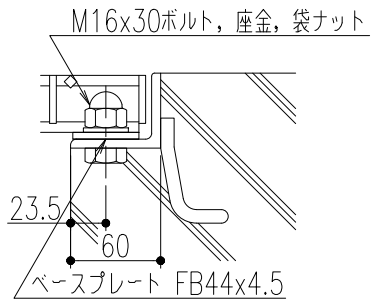

ボルト固定　詳細図

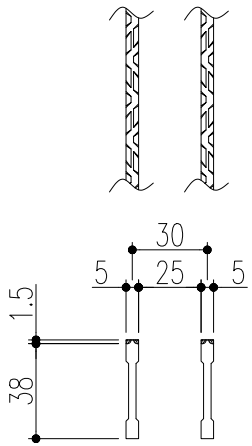

ベアリングバー　詳細図

品番	名称	質量	材質	表面処理	備考
2	受枠	8.3 kg/枚	SS400	錆止め塗装(黒)	
1	蓋	9.4 kg	SS400	溶融亜鉛めっき	ギザギザタイプ

記号	変更内容・理由	年月日	担当	承認
△				
△				
△				

第三角法		担当	年月日
	製図	加藤	'18.12.20
	検図	近藤	〃
	承認	近藤	〃

尺度	名称	ボルト固定式正方形桝用グレーチング	図番	SSBEBJ0030
1/10	品名	蓋：VG5BBF 38-33A 受枠：GT-2-38A	株式会社 中部コーポレーション	

特記事項・・・指示なき製作基準は製品規格による。