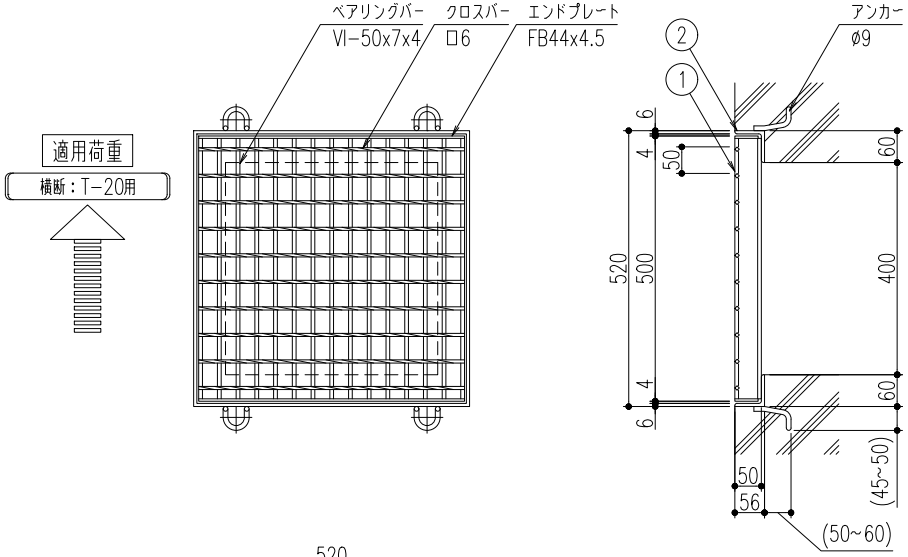

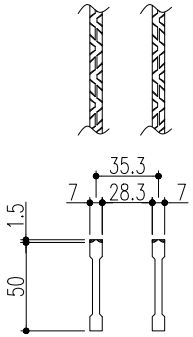

ベアリングバー　詳細図

品番	名称	質量	材質	表面処理	備考
2	受枠	11.2 kg/枚	SS400	錆止め塗装(黒)	
1	蓋	18.1 kg	SS400	溶融亜鉛めっき	ギザギザタイプ

記号	変更内容・理由	年月日	担当	承認
△				
△				
△				

第三角法		担当	年月日	尺度
	製図	黄	'18.8.17	1/10
	検図	胡	〃	
	承認	西村	〃	

名称	落とし込式正方形桝用グレーチング	図番	SSBABL0040
品名	蓋：VG5BF 50-44 受枠：GT-1-50	株式会社 中部コーポレーション	

特記事項・・・指示なき製作基準は製品規格による。