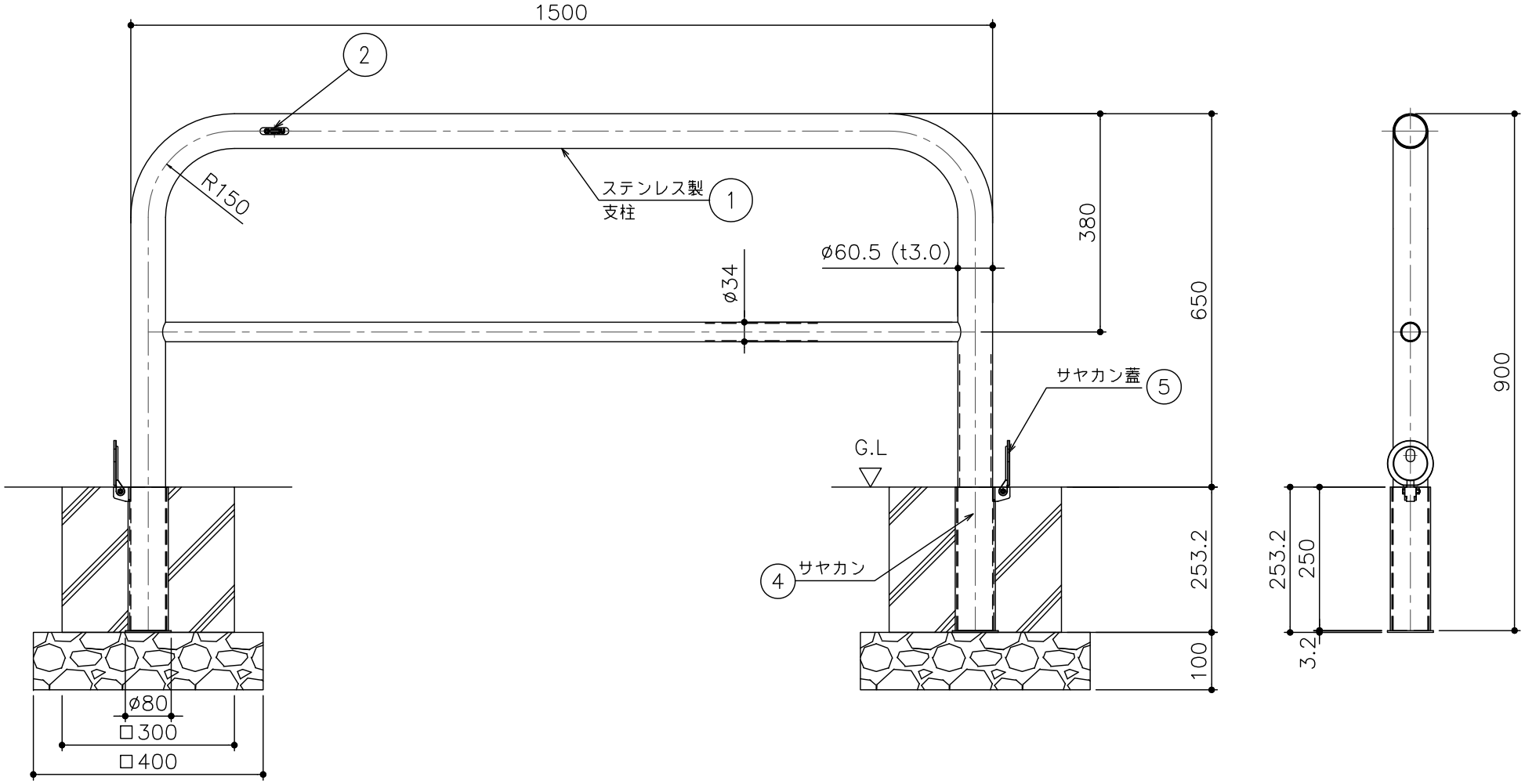

品番	品名	個数	材質	表面処理	備考
5	サヤカン蓋	2	SCS13		
4	サヤカン	2	SS400	溶融亜鉛めっき	
2	社名シール	2			
1	支柱本体	1	SUS304	#240	

記号	通知番号	変更内容・理由	年月日	担当	承認
△					
△					
△1		仕様変更	'13.6.3	劉	西村

第三角法		担当	年月日	尺度
	製図	山本	'05.1.5	1/10
	検図	江上	〃	
	承認	江上	〃	

名称	車止め ゲート式 ステンレス製 パイプ径φ60.5	図番	DE12220040-1
品名	AG6-615BF(バーあり) サヤカン・蓋付き	株式会社中部コーポレーション	