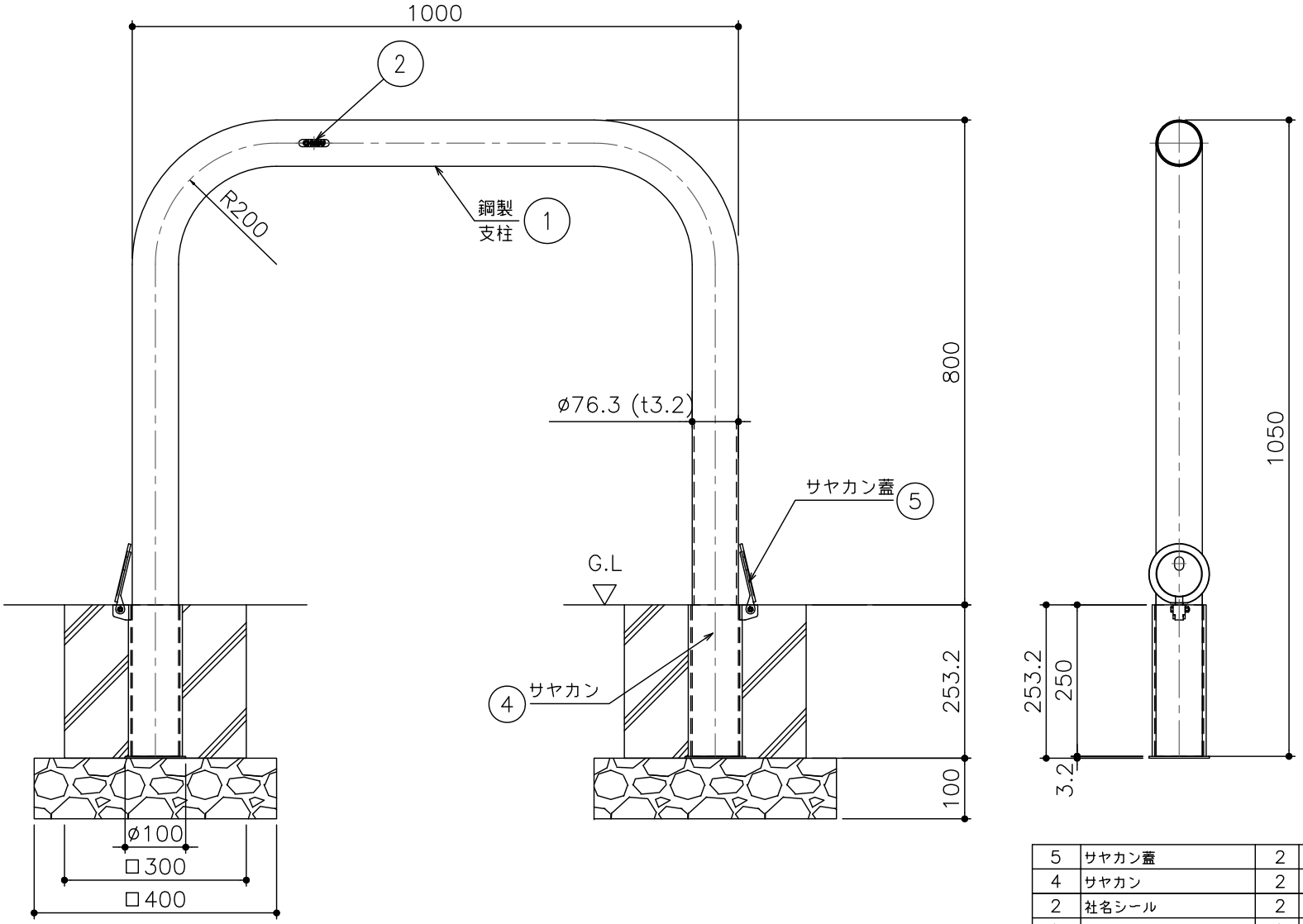

品番	品名	個数	材質	表面処理	備考
5	サヤカン蓋	2	SCS13		
4	サヤカン	2	SS400	溶融亜鉛めっき	
2	社名シール	2			
1	支柱本体	1	STK400	焼付塗装（黄/白）	白・・・型式末尾「W」

記号	通知番号	変更内容・理由	年月日	担当	承認
△					
2	KKY-17-016	色追加・型式変更	'17.5.22	加藤	西村
1		仕様変更	'13.6.3	劉	西村

第三角法		担当	年月日
	製図	山本	'05.1.6
	検図	江上	〃
	承認	江上	〃

尺度 1/10

名称：車止め　ゲート式
鋼製　パイプ径φ76.3

品名：AG8-810TF / AG8-810TFW
サヤカン・蓋付き

図番：DE12220067-2

株式会社中部コーポレーション