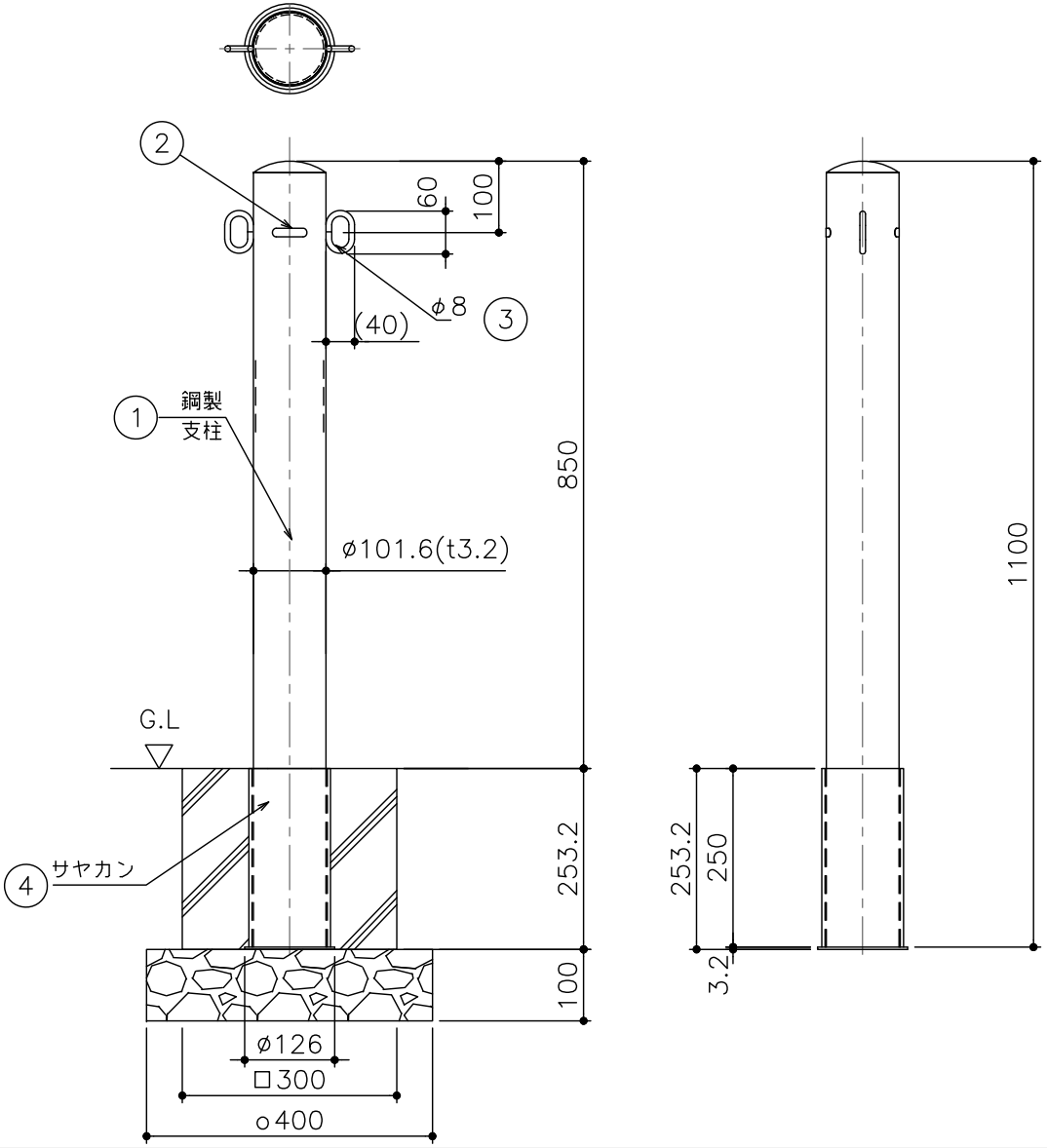


| 品番 | 品名 | 個数 | 材質 | 表面処理 | 備考 |
|---|---|---|---|---|---|
| 4 | サヤカン | 1 | SS400 | 溶融亜鉛めっき | |
| 3 | フック | 2 | SS400 | 焼付塗装 | φ8 |
| 2 | 社名シール | 2 | | | |
| 1 | 支柱本体 | 1 | SS400 | 焼付塗装（黄/白） | 白・・・型式末尾「W」 |

| 記号 | 通知番号 | 変更内容・理由 | 年月日 | 担当 | 承認 |
|---|---|---|---|---|---|
| △ | | | | | |
| △ | | | | | |
| △1 | KKY-17-016 | 色追加・型式変更 | '17.5.22 | 加藤 | 西村 |

| 第三角法 | | 担当 | 年月日 | 尺度 |
|---|---|---|---|---|
| | 製図 | 山本 | '04.12.1 | 1/10 |
| | 検図 | 江上 | 〃 | |
| | 承認 | 江上 | 〃 | |

| | | | |
|---|---|---|---|
| 名称 | 車止め　ポール式<br>鋼製　パイプ径φ101.6 | 図番 | DDC2220018-1 |
| 品名 | AP10-2TS / AP10-2TSW<br>サヤカン付き | 株式会社中部コーポレーション | |