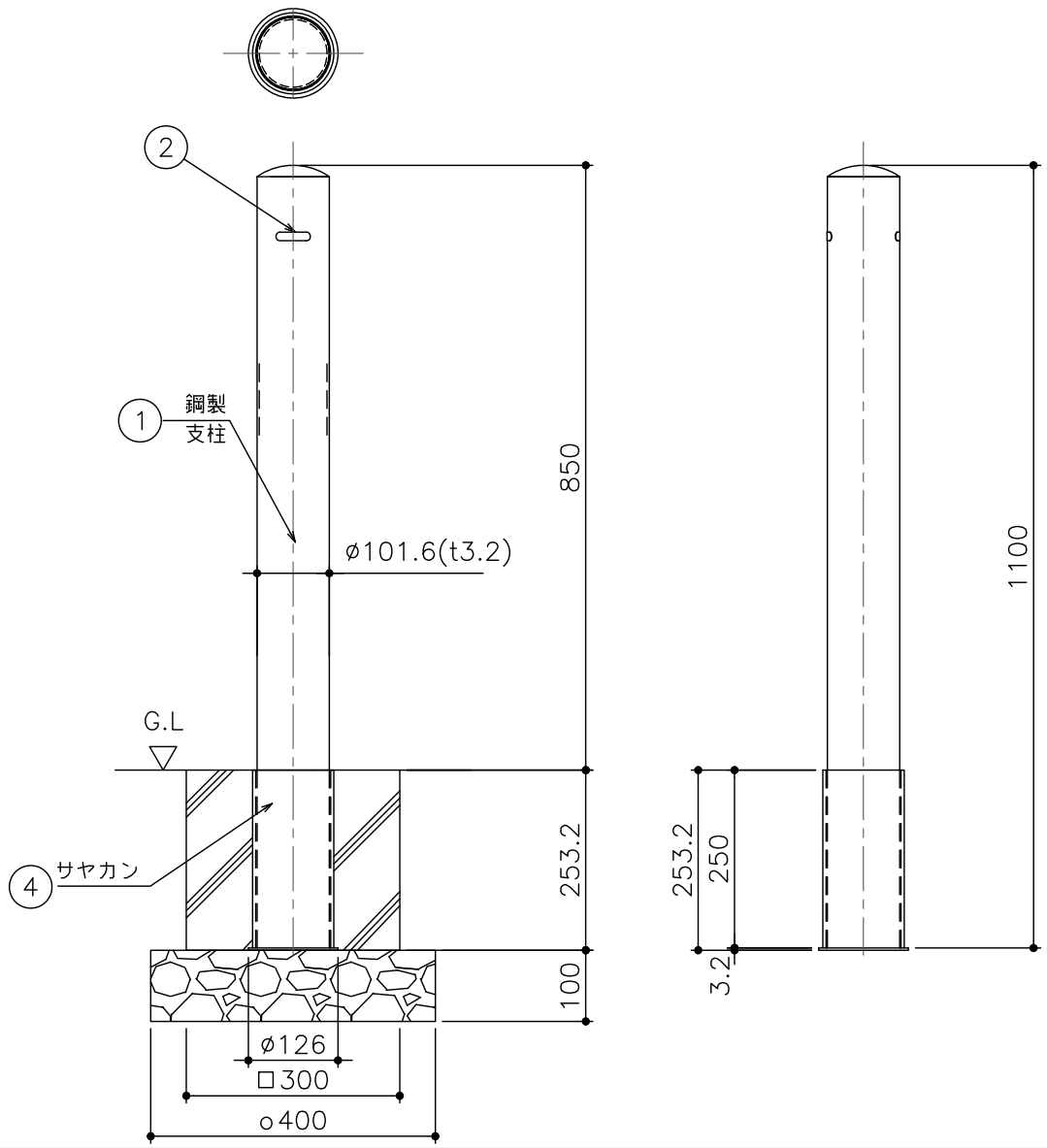

品番	品名	個数	材質	表面処理	備考
4	サヤカン	1	SS400	溶融亜鉛めっき	
2	社名シール	2			
1	支柱本体	1	SS400	焼付塗装（黄/白）	白・・・型式末尾「W」

記号	通知番号	変更内容・理由	年月日	担当	承認
△					
△					
△1	KKY-17-016	色追加・型式変更	'17.5.22	加藤	西村

第三角法		担当	年月日	尺度
	製図	山本	'04.12.1	1/10
	検図	江上	〃	
	承認	江上	〃	

名称	車止め　ポール式 鋼製　パイプ径φ101.6	図番	DDC2220016-1
品名	AP10-TS / AP10-TSW サヤカン付き	株式会社中部コーポレーション	