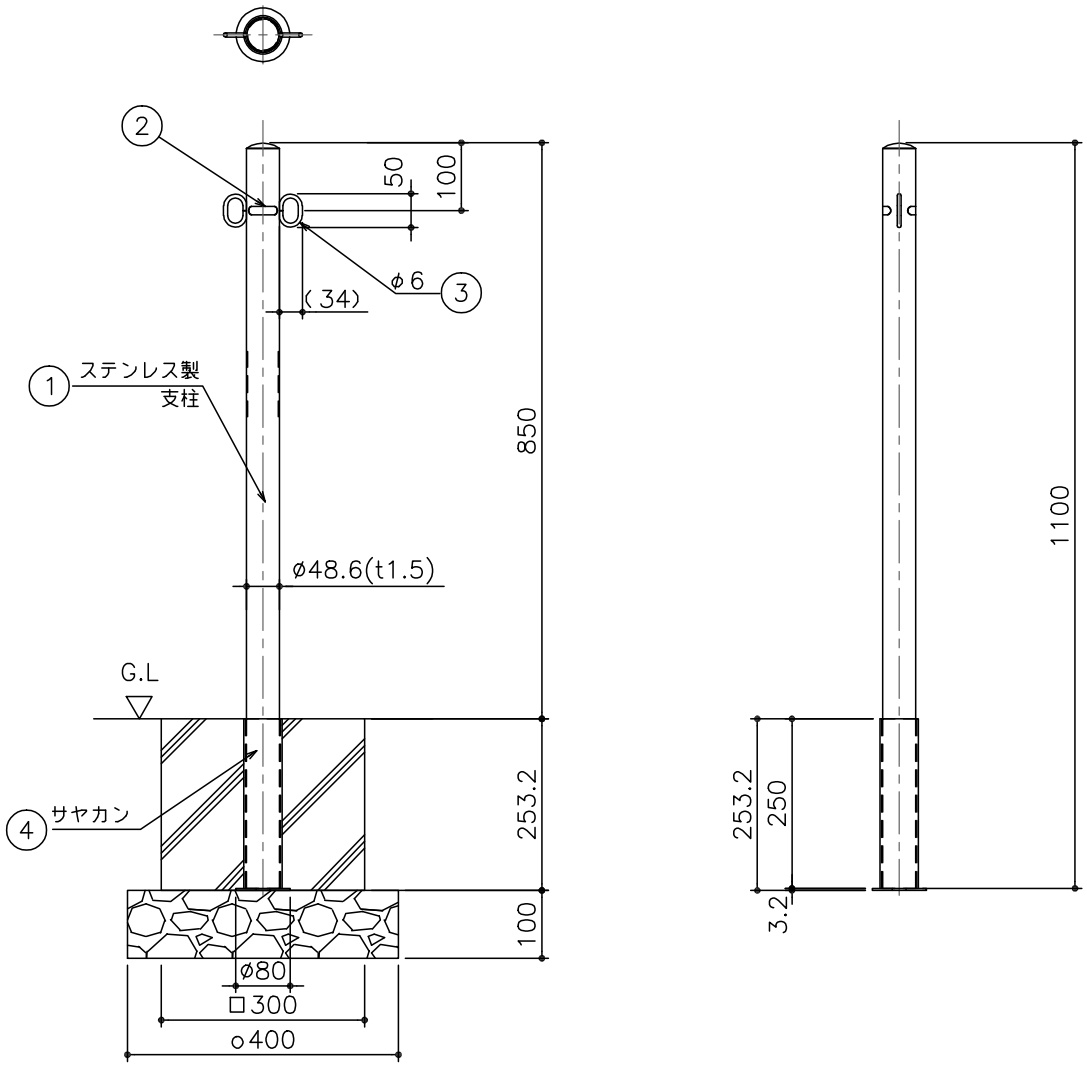

品番	品名	個数	材質	表面処理	備考
4	サヤカン	1	SS400	溶融亜鉛めっき	
3	フック	2	ステンレス製304	ヘアライン#320	φ6
2	社名シール	2			
1	支柱本体	1	ステンレス製304	ヘアライン#320	

記号	通知番号	変更内容・理由	年月日	担当	承認
△					
△					
△1	KKK16-006	表面処理変更	'16.3.31	加藤	西村

第三角法		担当	年月日	尺度
	製図	山本	'04.6.22	1/10
	検図	江上	〃	
	承認	江上	〃	

名称	車止め ポール式 ステンレス製 パイプ径φ48.6	図番	DD62220015-1
品名	AP5-2S（両フック式） サヤカン付き	株式会社中部コーポレーション	