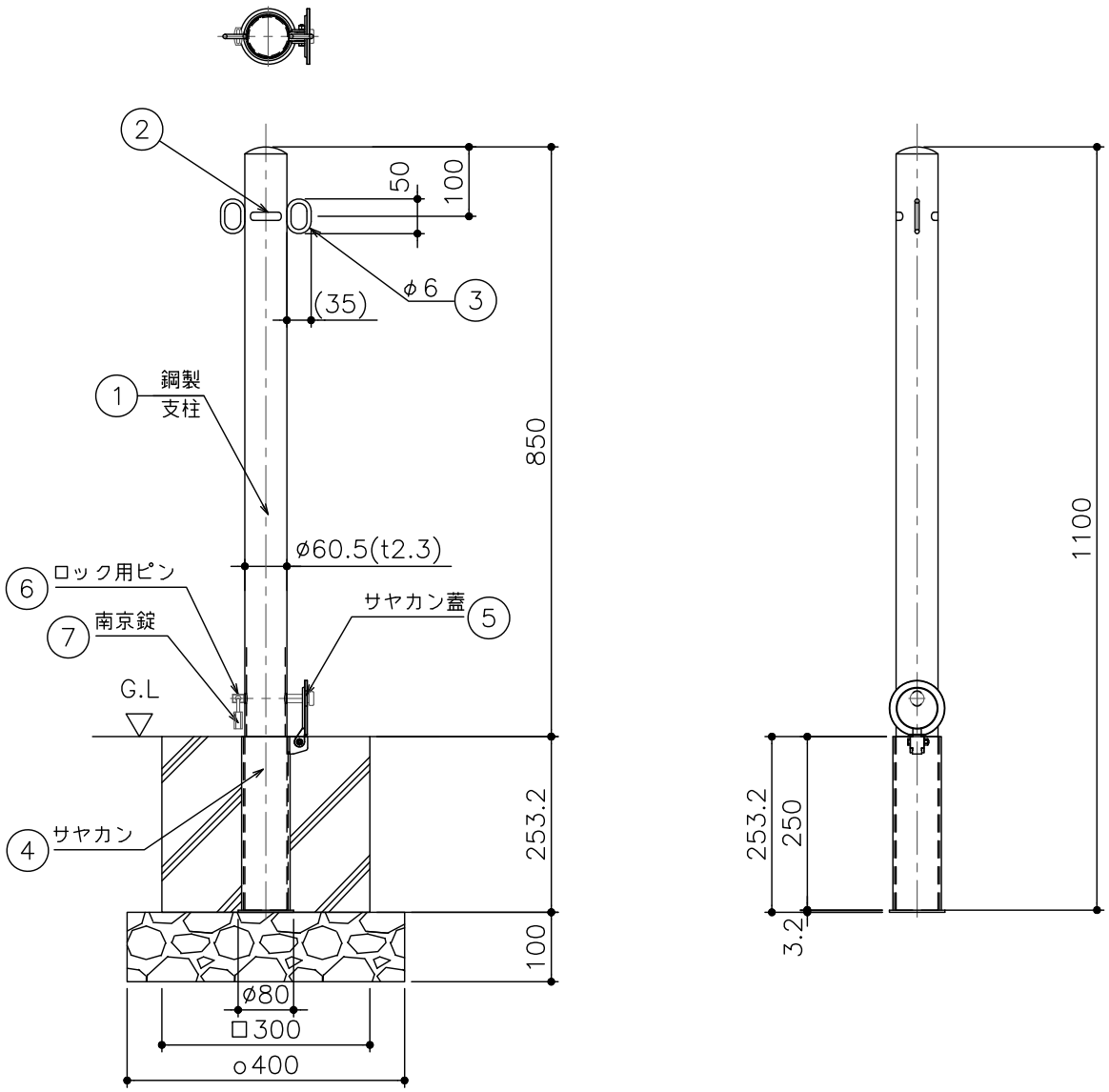

品番	品名	個数	材質	表面処理	備考
7	南京錠	1	真鍮製		
6	ロック用ピン	1	鋼製		
5	サヤカン蓋	1	SCS13		
4	サヤカン	1	SS400	溶融亜鉛めっき	
3	フック	2	SS400	焼付塗装	φ6
2	社名シール	2			
1	支柱本体	1	SS400	焼付塗装（黄/白）	白・・・型式末尾「W」

記号	通知番号	変更内容・理由	年月日	担当	承認
△					
△					
△1	KKY-17-016	色追加・型式変更	'17.5.22	加藤	西村

第三角法	担当	年月日	尺度
製図	山本	'04.12. 1	1/10
検図	江上	〃	
承認	江上	〃	

名称：車止め　ポール式
鋼製　パイプ径φ60.5

品名：AP6-2TK / AP6-2TKW
サヤカン・蓋付き・鍵付き

図番：DDC2220030-1

株式会社中部コーポレーション