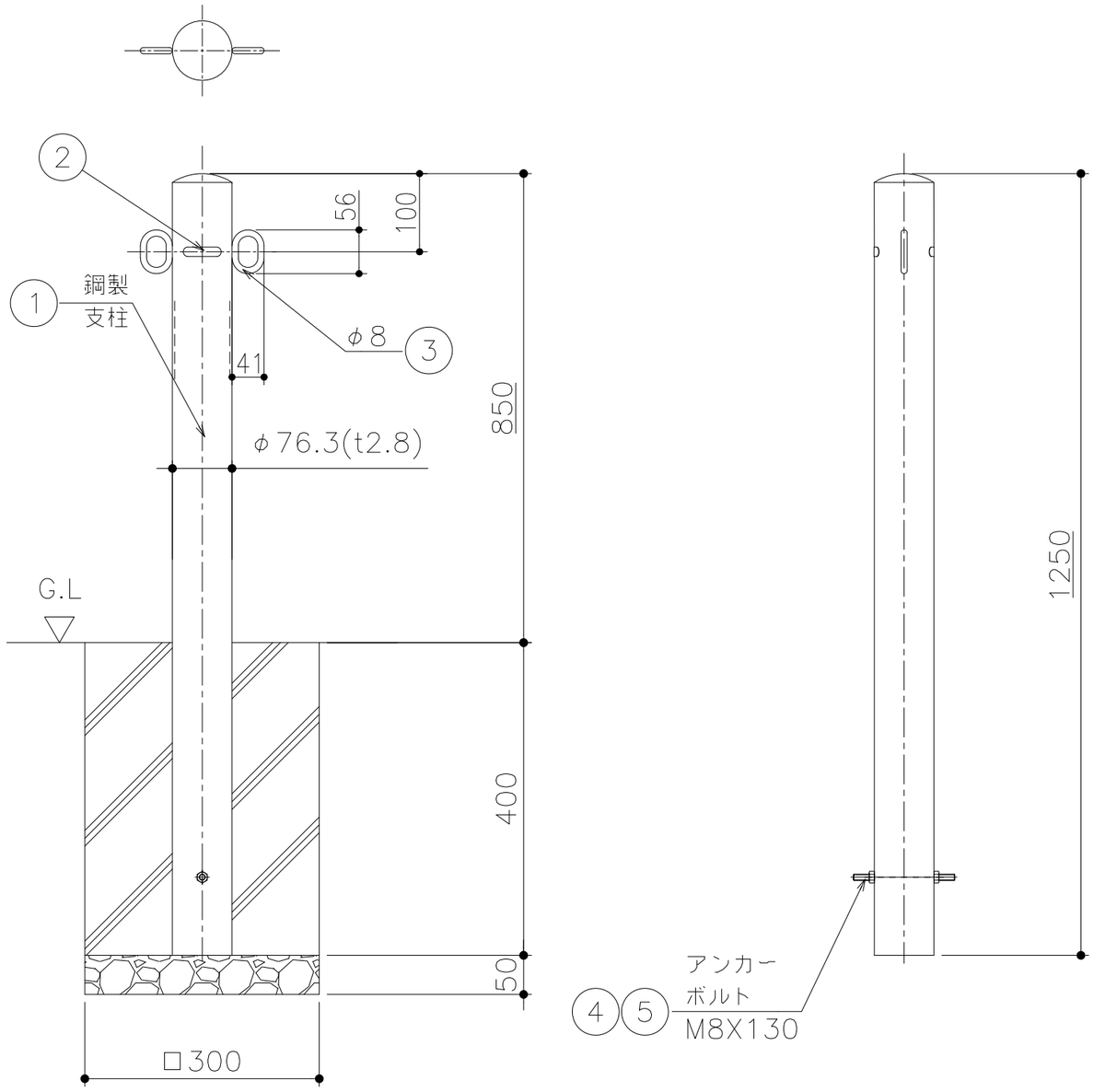

品番	品名	個数	材質	表面処理	備考
5	ナット　M8	2	SS400	電気亜鉛めっき	付属部品
4	アンカー　M8x130	1	SS400	電気亜鉛めっき	付属部品
3	フック	2	SS400	焼付塗装	φ8
2	社名シール	2			
1	支柱本体	1	STK400	焼付塗装（黄/白）	白・・・型式末尾「W」

記号	通知番号	変更内容・理由	年月日	担当	承認
△					
△					
1	KKK-20-006	アンカーボルト長さ変更	'20.6.8	後藤	近藤

第三角法	担当	年月日
製図	加藤	'17.4.20
検図	西村	〃
承認	西村	〃

尺度 1/10

名称：車止め　ポール式　鋼製　パイプ径φ76.3

品名：AP8U4-2T / AP8U4-2TW　埋め込み式

図番：BQ4322N504-1

株式会社中部コーポレーション