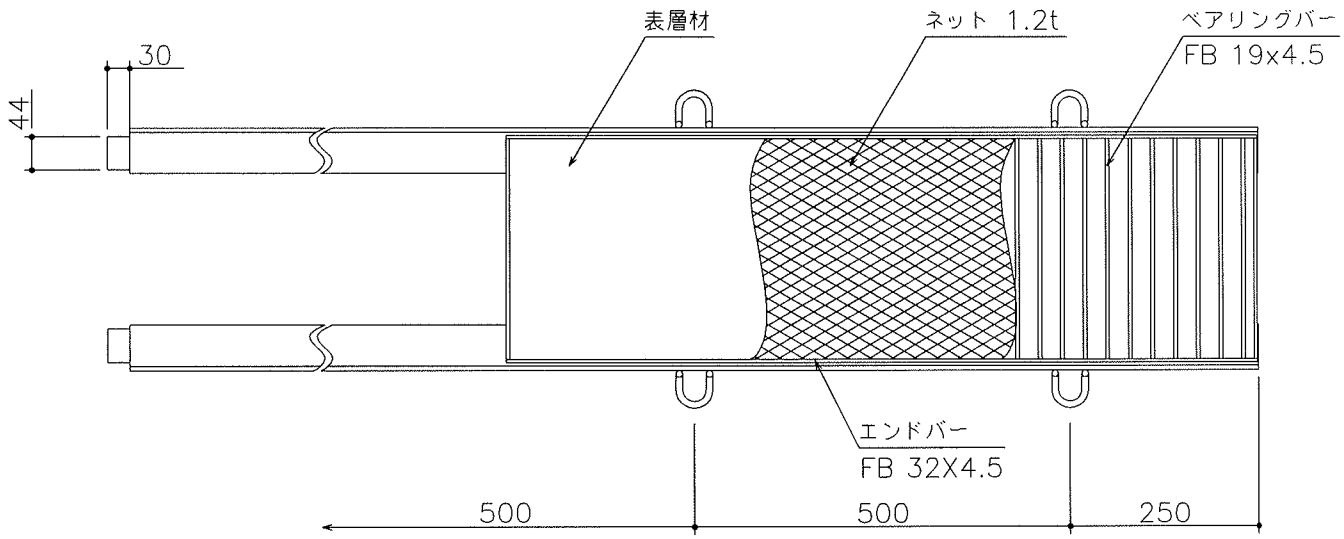

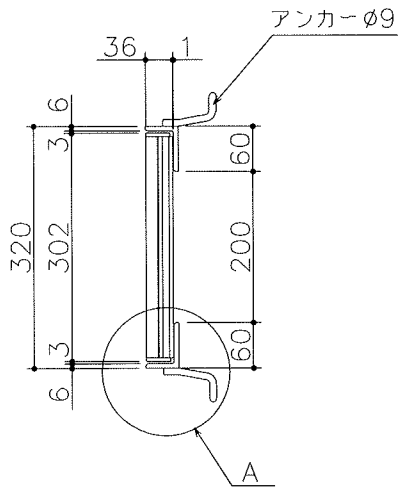

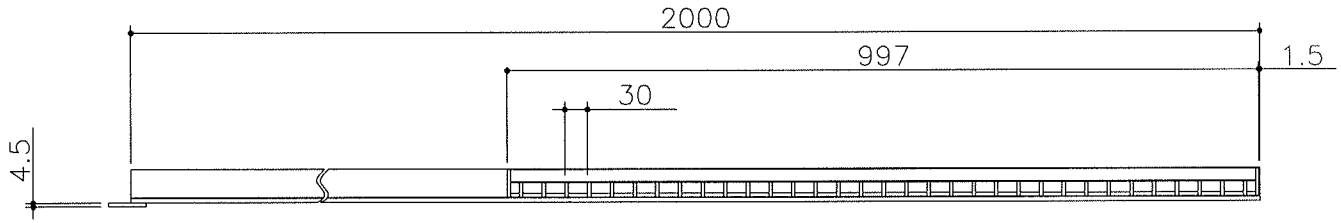

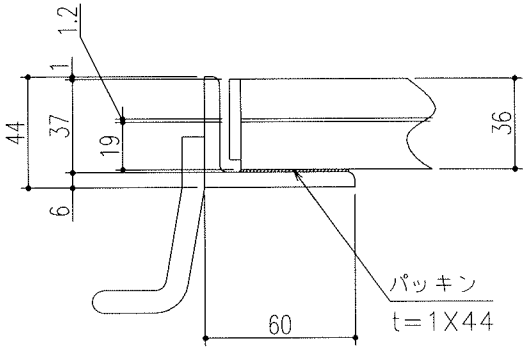

A部詳細図 S=1/3

表面処理 本体－溶融亜鉛めっき
受枠－錆止め塗装

特記事項。。。指示なき製作基準は製品規格による。

△					第三角法		担当	年月日	尺度	名称		図番 SBAA0170
△						製図	黄	'07.8.15	1/10			
△						検図				品名	ASPB 19 - 2	株式会社 中部コーポレーション
記号	変更内容・理由	年月日	担当	承認		承認	川瀬	'07.8.26				