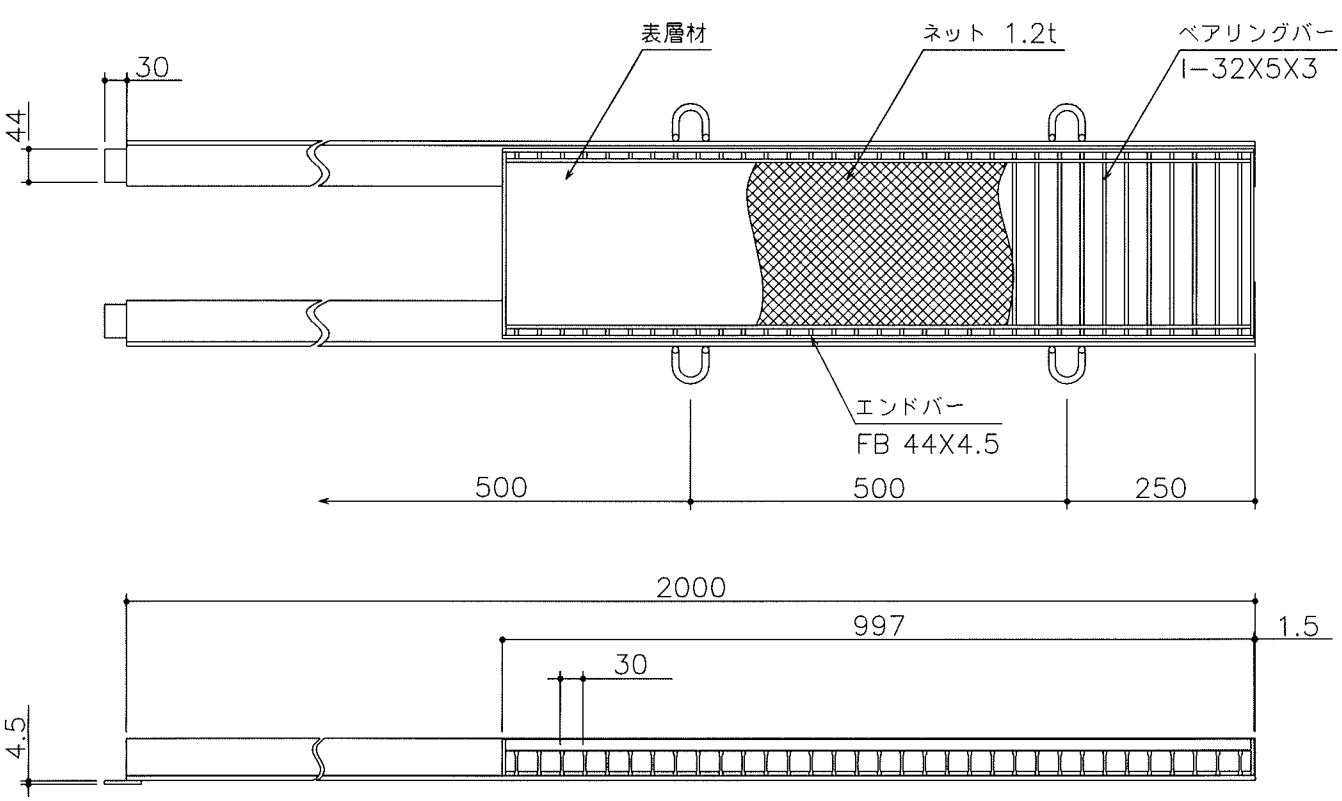

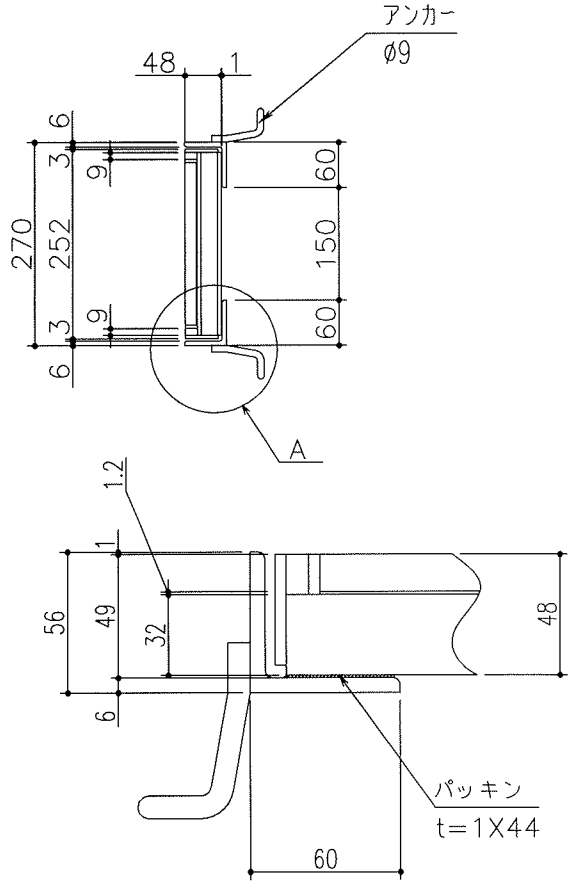

A部詳細図 S=1/3

表面処理 本体−溶融亜鉛めっき
受枠−錆止め塗装

特記事項。。。指示なき製作基準は製品規格による。

△					第三角法		担当	年月日	尺度	名称		図番 SBAE0650
△						製図	高	'07.8.13	1/10			
△						検図				品名	ASTB32−1.5	株式会社中部コーポレーション
記号	変更内容・理由	年月日	担当	承認		承認	川瀬	'07.8.26				