止水弁ボックス 施工例及び注意事項　〈B−1S〉

蓋を開けた場合は必ず枠の中に小石等や異物が入っていないか確認してください。
漏水や異臭の原因になりますから取り除いて下さい。
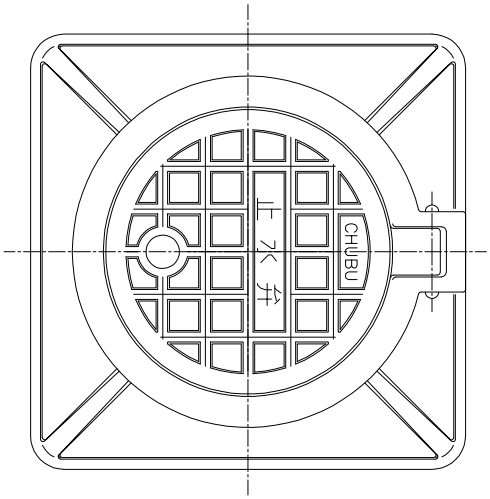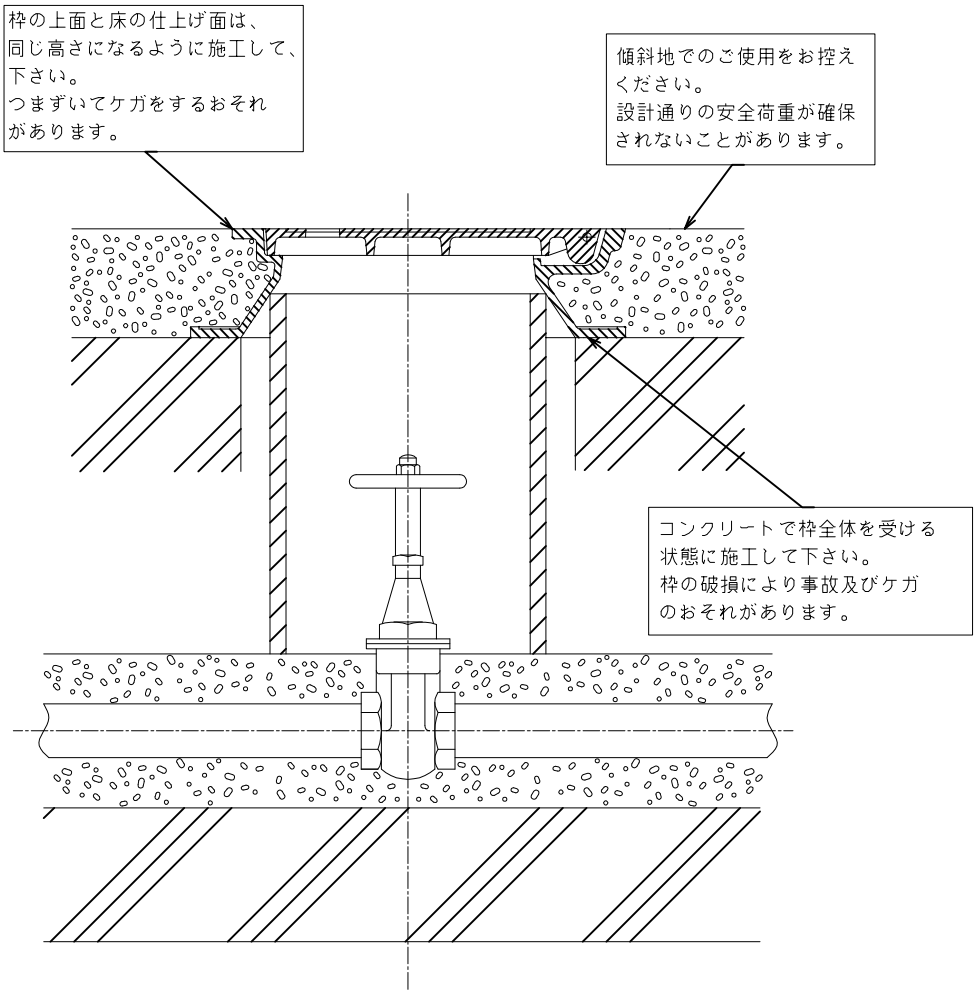
歩道用です。間違えないよう据えつけてください。