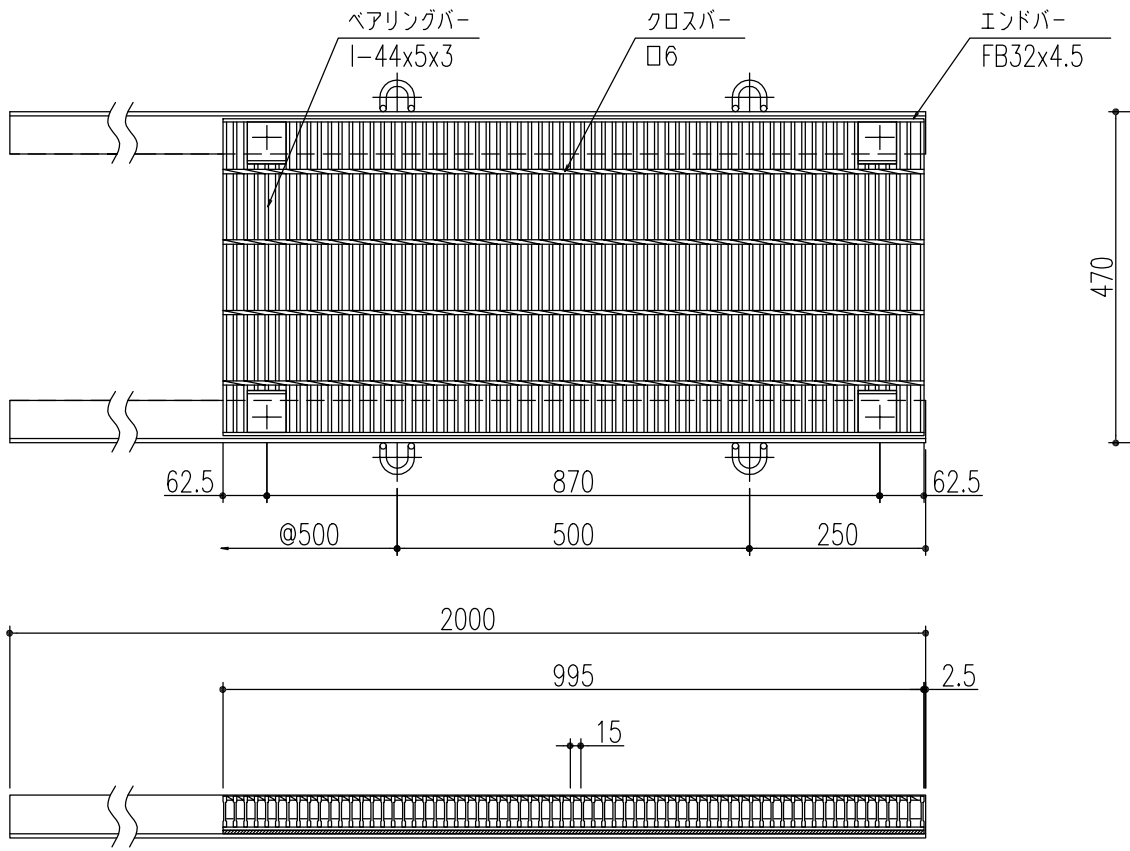

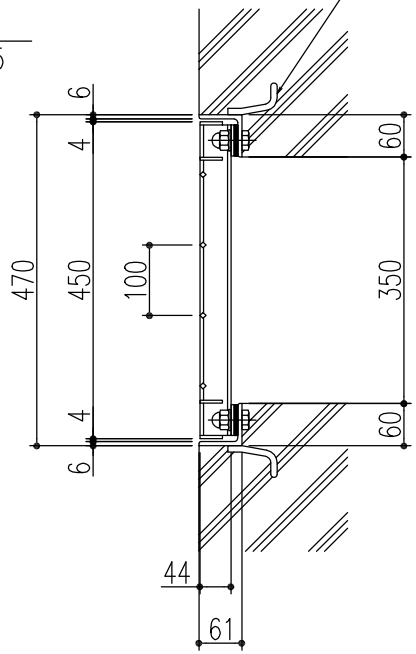

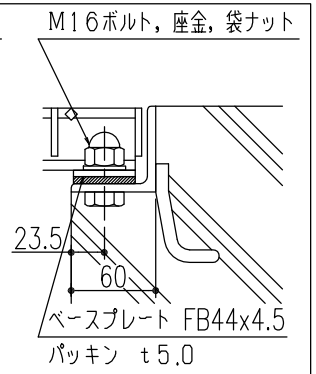

ボルト固定　詳細図

ボルト固定（Bタイプ）：ベースプレート,パッキン付
本体－溶融亜鉛めっき
受枠－錆止め塗装

特記事項。。。指示なき製作基準は製品規格による。

記号	変更内容・理由	年月日	担当	承認
△				
△				
1	仕様変更	'06.6.2	高	川瀬

第三角法		担当	年月日	尺度
	製図	山崎	'03.6.19	1/10
	検図	平野	〃	
	承認	川瀬	〃	

名称		図番	SAAG6570-1
品名	CHBB544-3.5B	株式会社中部コーポレーション	