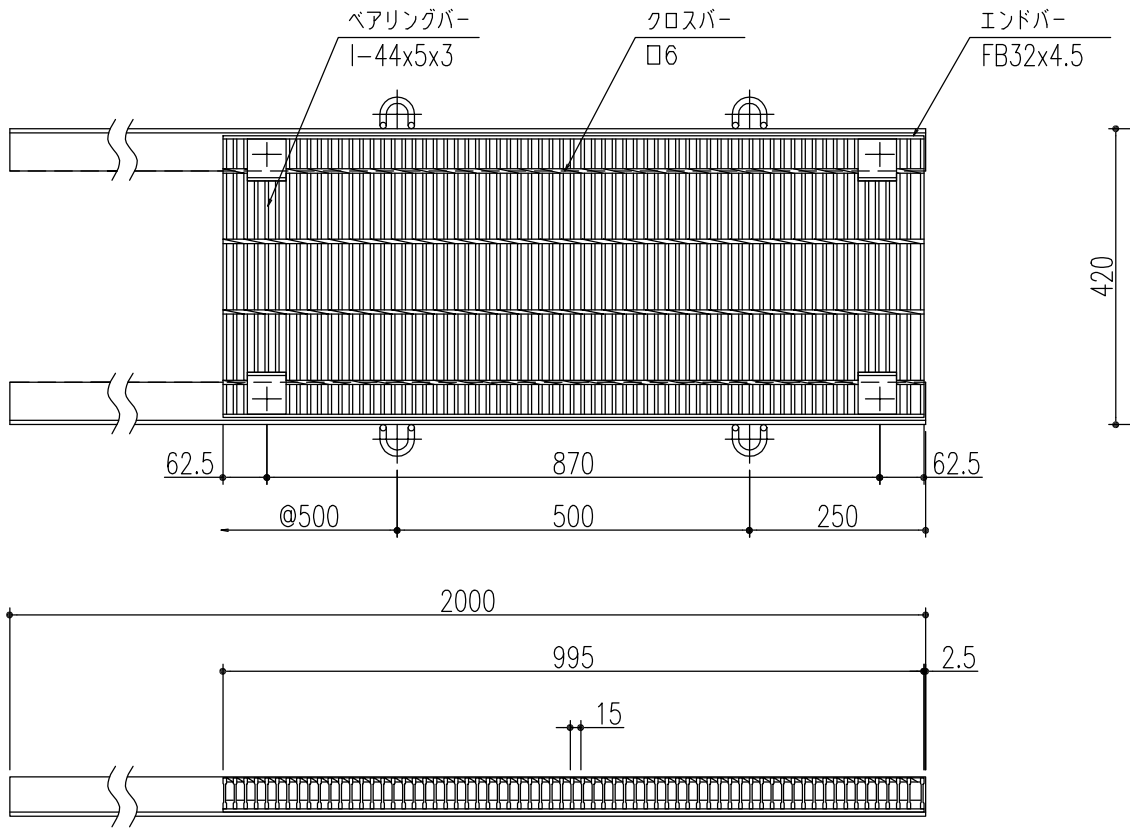

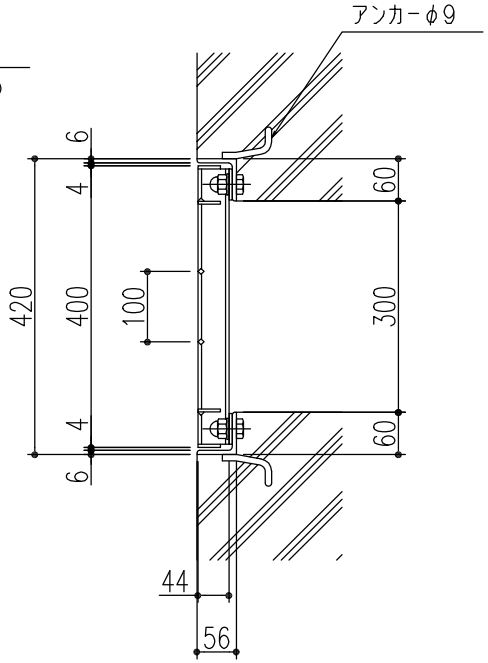

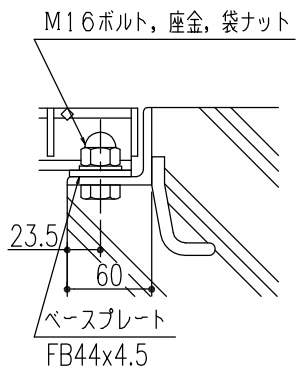

ボルト固定　詳細図

ボルト固定（Aタイプ）：ベースプレート付
本体－溶融亜鉛めっき
受枠－錆止め塗装

特記事項。。。指示なき製作基準は製品規格による。

△					第三角法		担当	年月日	尺度	名称		図番 SAAG6220-1
△						製図	山崎	'03.6.19	1/10			
△1	仕様変更	'06.6.2	高	川瀬		検図	平野	〃		品名	CHBB544-3A	株式会社 中部コーポレーション
記号	変更内容・理由	年月日	担当	承認		承認	川瀬	〃				