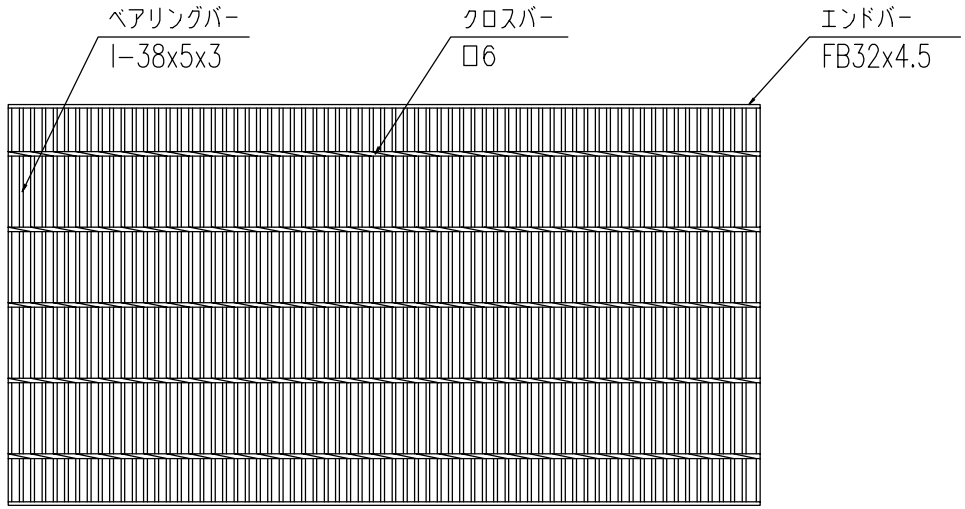

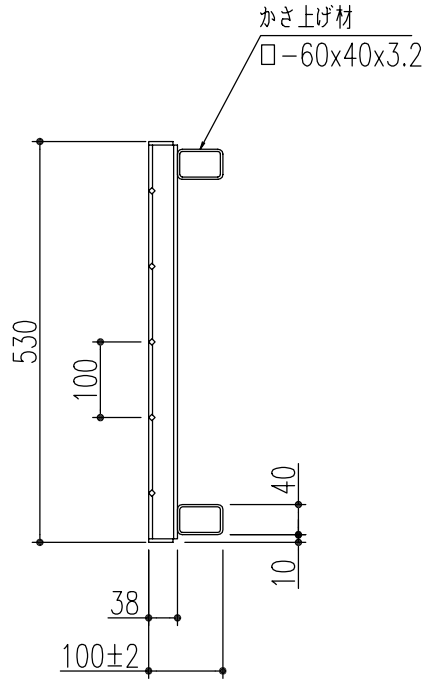

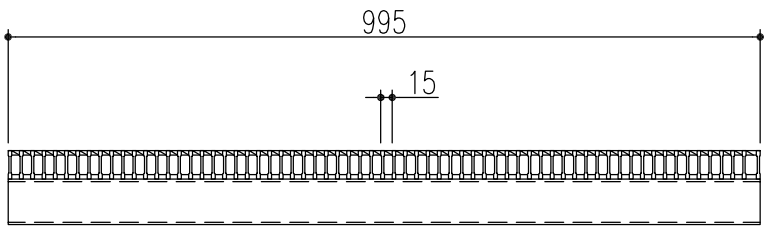

本体−溶融亜鉛めっき

特記事項。。。指示なき製作基準は製品規格による。

△					第三角法		担当	年月日	尺度	名称		図番 SCDG0100
△						製図	山崎	'03.6.19	1/10			
△						検図	平野	〃		品名	CHK538−410B(国土交通省)	株式会社中部コーポレーション
記号	変更内容。理由	年月日	担当	承認		承認	川瀬	〃				