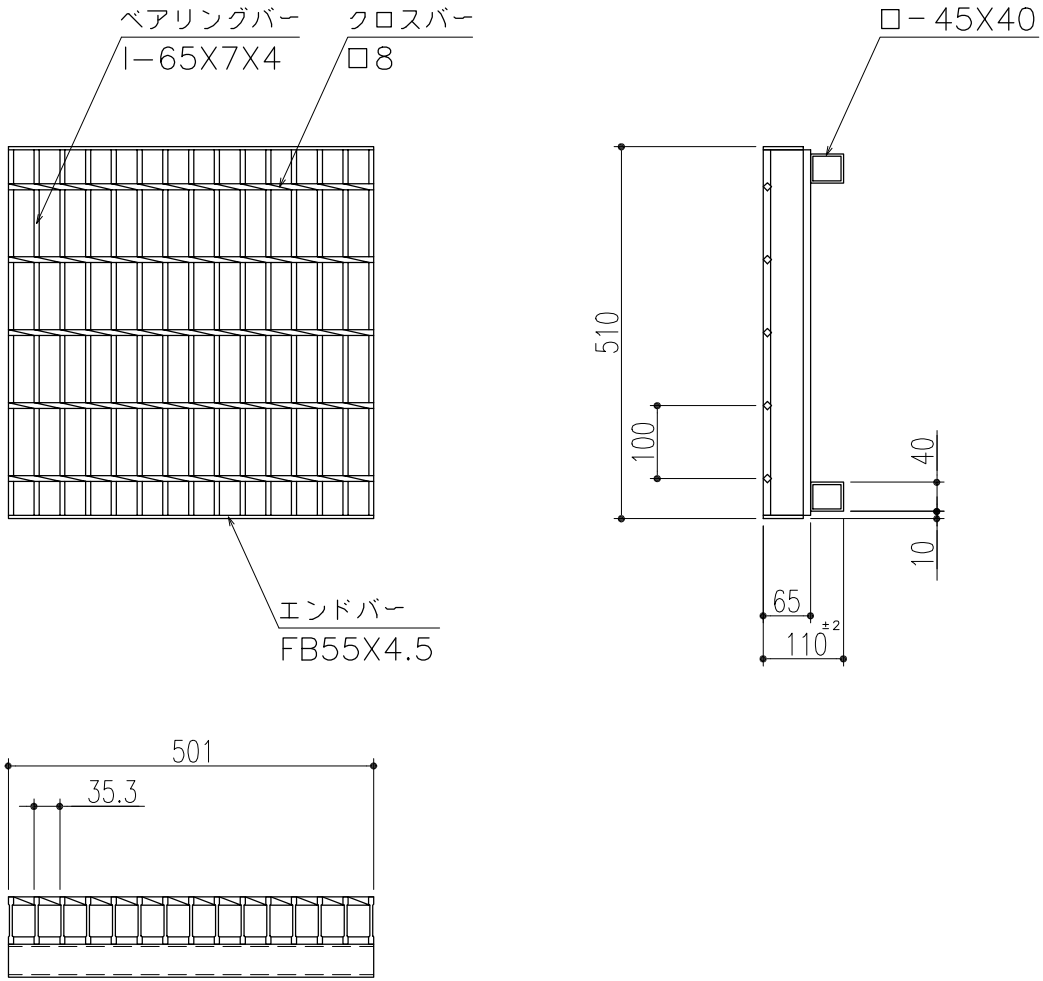

表面処理−溶融亜鉛めっき

△				第三角法	年 月 日	'01.3.10	尺度	工事名		図番	SADA0710
△					製 図	川添	1/10				
△					検 図	川瀬		品名	CK65−4110 A	株式会社 中部コーポレーション	
記号	変更内容・理由	年 月 日	担 当								