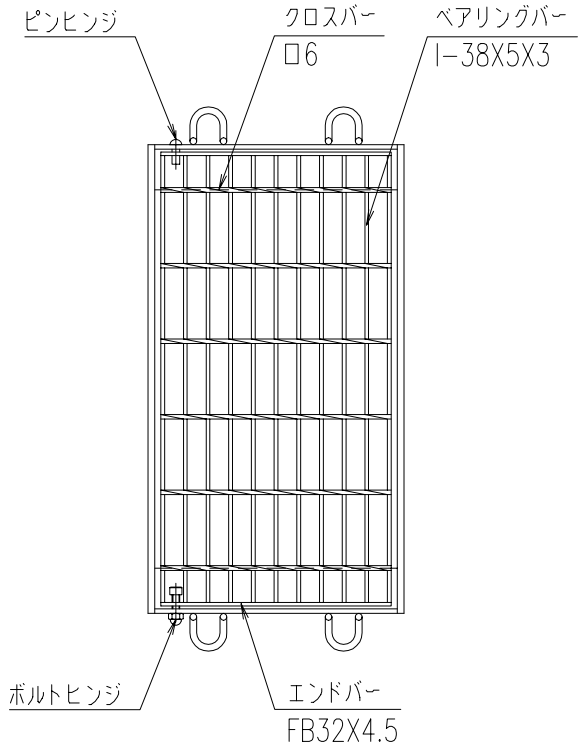

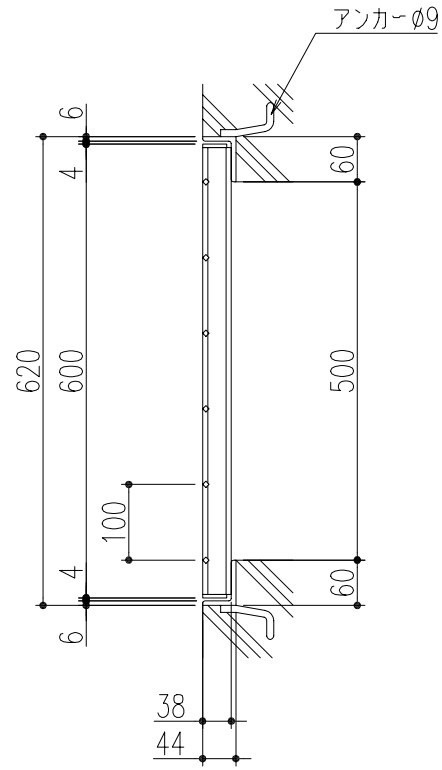

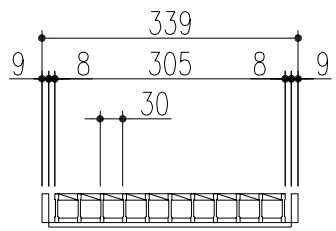

ボルトピンヒンジ110度開閉式
四方二面受枠付
本体ー溶融亜鉛めっき
受枠ー錆び止め塗装

△				第三角法	年 月 日	'01.1.31	尺度	工事名		図番	SABA0420
△					製 図	川添	1/10				
△					検 図	川瀬		品名	CM38−35	株式会社 中部コーポレーション	
記号	変更内容・理由	年 月 日	担 当								