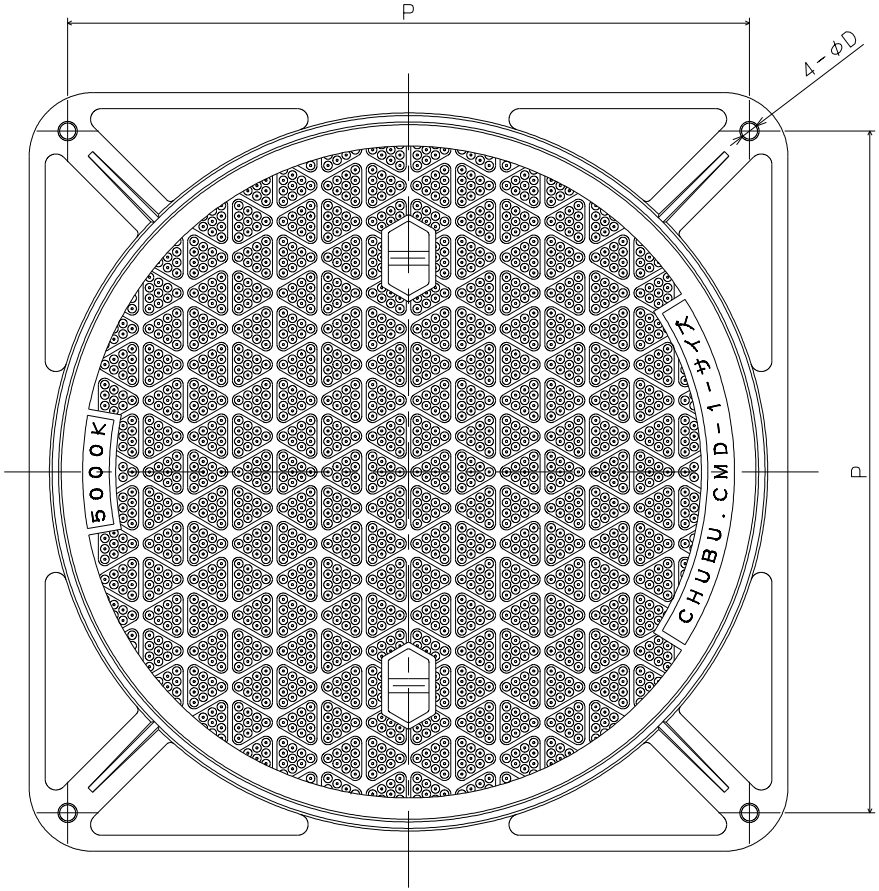

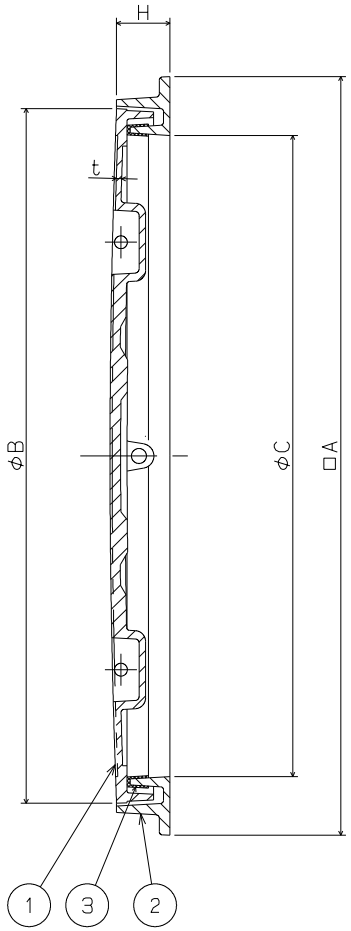

（単位：mm）

呼称	A	B	C	D	H	t	P	クサリ長さ	破壊荷重
900N	1050	975	900	15	60	13.0	925	1000	200KN以上
750N	900	825	750	15	60	12.0	788	750	
600N	710	650	600	15	50	9.0	638	600	
500N	610	550	500	15	50	8.0	545	600	
450N	560	500	450	13	50	8.0	495	600	
400N	510	450	400	13	50	7.0	445	400	
350N	460	400	350	13	50	7.0	395	400	
300N	410	350	300	13	50	7.0	353	400	100KN以上

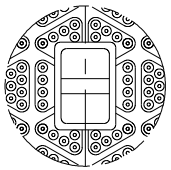

呼称750以上取手

＊t寸法は有効肉厚を示します。
＊クサリ付が標準です。
＊破壊荷重は圧子φ330による数値です。
　呼称300は圧子φ170による数値です。
＊SHASE-S209規格型です。
＊機械標準図符号MHD-P該当品です。

品番	品名	材質	個数	表面処理	備考
3	パッキン	クロロプレン	1		
2	受枠	FC200	1	CSコート	
1	蓋	FCD500-7	1	CSコート	

第三角法		担当	年月日	尺度	名称	ハイグリップマンホールカバー 簡易密閉形　重荷重用	図番	CTC2060027
	製図	伊藤	'21.1.7	－				
	検図	伊藤	'21.1.7		品名	CMD-1P（クサリなし）	株式会社中部コーポレーション	
	承認	江上	'21.1.7					

'2020.5.13更新